ILIFE-V8s

Robotic vacuum cleaner

User Manual

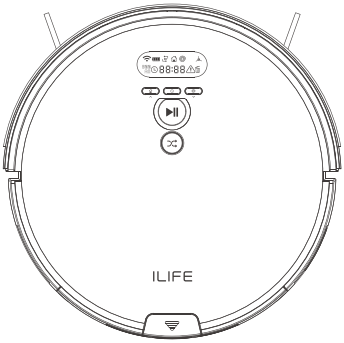

English

Français

Español

For more detailed information, please visit: www.iliferobot.com

ILIFE

ILIFE

Dear Customer,

Thank you for purchasing ILIFE V8s robotic vacuum cleaner!
You've joined the millions of people who clean with robots - the smarter way to get it done.

Please take a few moments to read this manual and get acquainted with your robot, to get the best performance from your robot. If you have any problems with your robot please do not hesitate to contact our customer service or visit our website at www.iliferobot.com for more information.
Stay connected with us on Facebook and twitter to enjoy these exclusive benefits:

- Get support tailored to your specific robot, including answers to questions, maintenance tips, video demos, live chat and more.
- Get product updates and other valuable information among the first to find out about new robots, exclusive discounts and special promotions.

Connect with us right now at
Facebook: facebook.com/iliferobotics
Twitter: twitter.com/ILIFEROBOTICS

Enjoy a thorough cleaning every day!
Best regards,
ILIFE Innovation

ILIFE Customer Service

Customer Service Number:
1-800-631-9676 (Toll free for USA & Canada)
Email: support@iliferobot.com

Important Tips

V8s contains electronic parts. Do Not submerge the robot or spray it with water. Clean with a dry cloth only.

For Best Usage

- Place the charging dock against the wall in a wide open area. Do not put the charging dock near a door or stairs.
- Remove excess clutter on floor before cleaning (e.g. electrical cords, cables, small objects, etc...)
- Choose MAX mode to clean an area of highly concentrated dirt and dust.

Maintain Peak Performance

- Clean the side brush and ventilation unit when they become dirty and replace them if they become damaged. (See figure 1)
- Remove the nose wheel and holder by pulling the wheel straight up. Clean the debris and hair from the wheel cavity as well as the axle that holds the wheel in place. This should be done once a month.
- Empty dustbin and clean filter after each use. Replace a new filter every month.

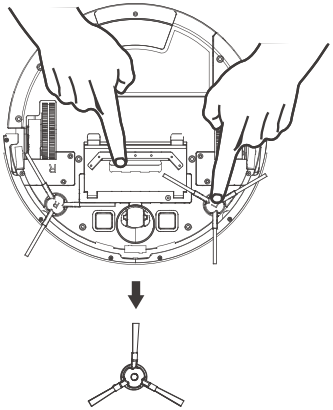

Figure 1

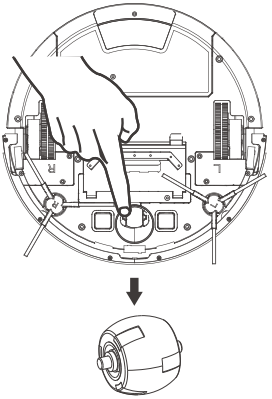

Figure 2

Table of Contents

Safety Instructions 4
Product Composition 6
List of Accessories 6
Robot Anatomy 7
Dustbin / Water Tank 8
Robot Panel Function 9
Product Parameters 10
Product Operating 11
Remote Control Operation 11
Charging Dock 13
Start/Pause/Sleep 15
Schedule cleaning mode 16
Robot Operation 17
Mode Selection 17
Water Tank Operation 20
Regular Maintenance 22
Side Brush and Suction Inlet Cleaning 22
Dustbin and Filter Cleaning 22
Water Tank Cleaning 23
Sensors and Charging Contact Points Cleaning 24
Front Wheel Cleaning 24
Troubleshooting 25
Replace Accessories Regularly 25
Warning Code Table on Display Panel 25

Safety Instructions

Before using this product, please read the following safety instructions and follow all normal safety precautions.

- Read this user manual thoroughly and carefully before using this product.
- Keep this user manual.
- Any operation or use of this product in any way other than that described in this manual may lead to serious injury or product damage.

WARNING

1. Only certified technicians may disassemble the product. Users are not allowed to disassemble or repair the product.
2. Only use the AC adapter provided by the factory. Using other AC adapters may cause electric shock, fire or product damage.
3. Do not touch the power cord, plug or adapter when your hands are wet.
4. Keep loose clothing and fingers away from being drawn into the product's wheels.
5. Keep the robot vacuum away from all flammables.
6. Never clean the robot while it is on the charging dock or plugged in directly. Unplug the robot and turn off power switch when cleaning.
7. Keep the AC power cord tucked away from becoming damaged in any way.
8. This product is to be used only indoors. Not intended for outdoor use.
9. Do not sit on top of the product or attach an object on the top of it.
10. Do not use this product in wet or moist environments.
11. Before use, remove all the objects that could get caught in the brushes or suction passage.
12. Do not place this product on furniture or platforms where it can fall and be damaged.
13. Turn the power switch off when not in use for a long period of time or when transporting the unit.
14. To avoid battery damage please check whether adapter and outlet are properly connected.
15. To avoid any tripping hazards or injuries please inform all the people in the house when this product is in use.

Safety Instructions

16. Do not use this product when dustbin is full.
17. Normal operating temperatures -10 to 50 (centigrade).
18. Do not operate this product in high temperature environments.
19. The battery must be removed from the product before it is scrapped.
20. Unplug the vacuum from power source when removing the battery.
21. The battery is to be disposed of safely.
22. Use factory authorized battery only. Do not use unmatched battery.

NOTE: This product is not a toy and should not be used by children or people with the lack of related experience or knowledge.

Product Composition

List of Accessories

Serial Number	Description	Q'ty
1	Main Body (battery included)	1
2	Charging Dock	1
3	Remote Control (battery not included)	1
4	Power Adapter	1
5	Water Tank	1
6	Mop Cloth	1
7	Cleaning Tool	1
8	User Manual	1
9	Extra Side Brushes	2
10	High Performance Filter	1

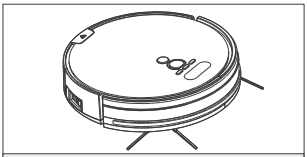
1

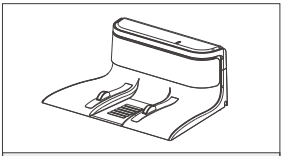
2

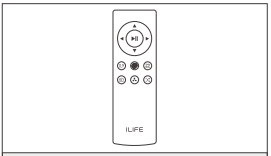

3

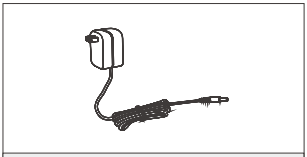
4

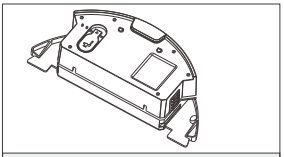
5

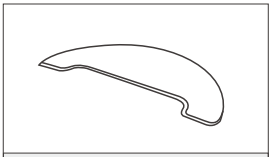
6

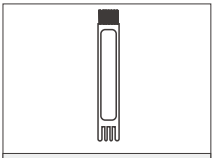
7

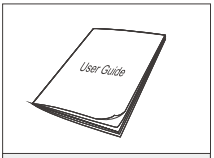

8

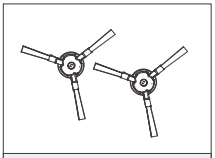
9

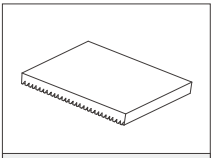
10

Product Composition

Robot Anatomy

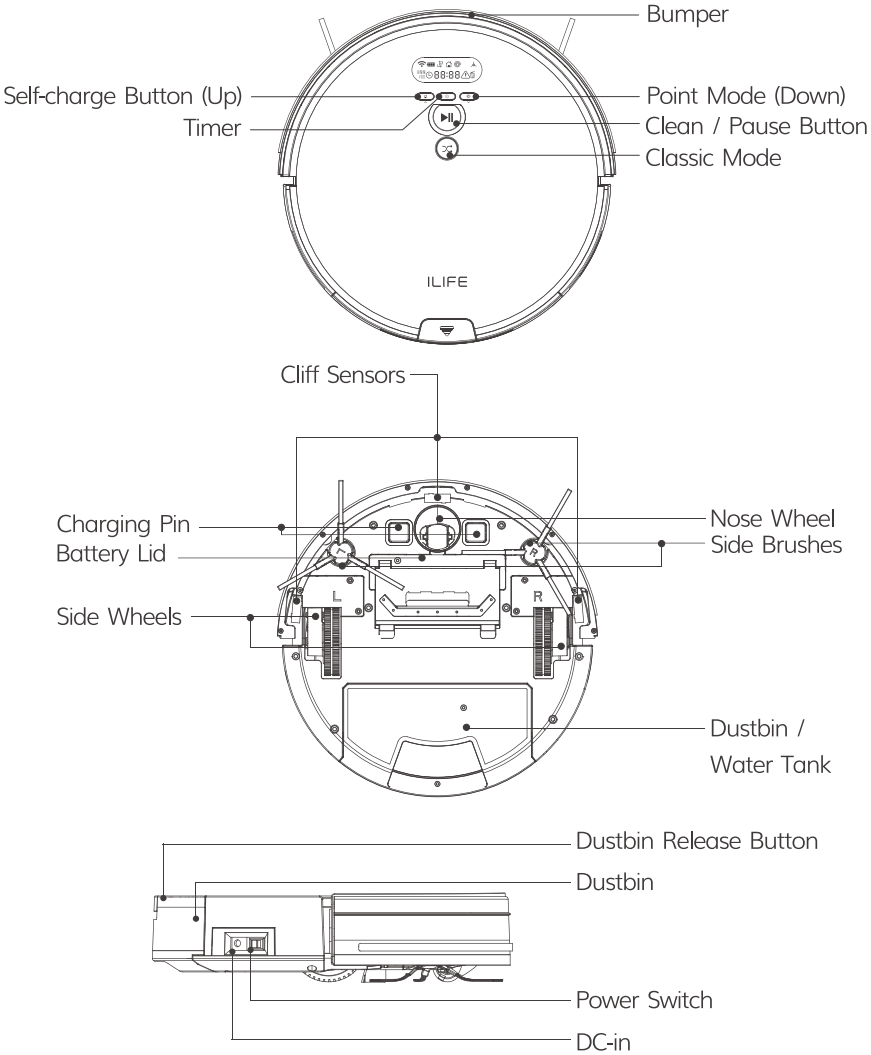

Product Composition

Dustbin

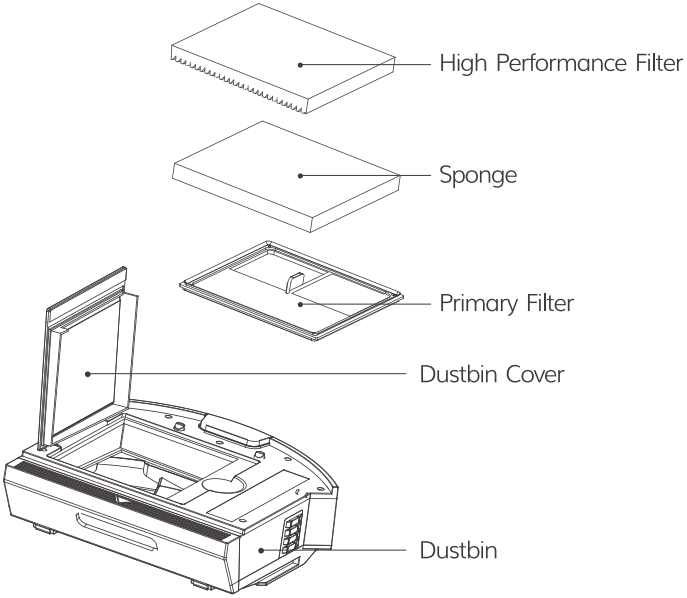

Water Tank

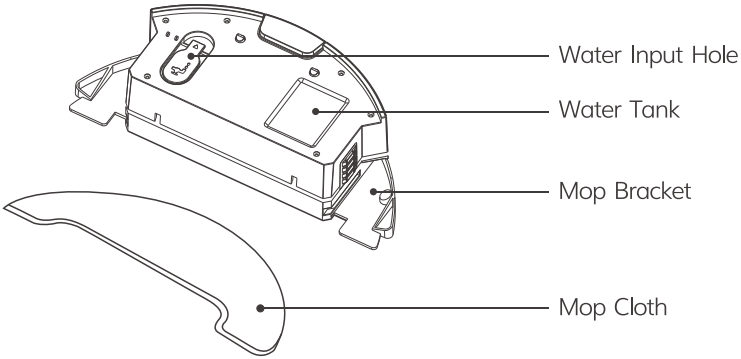

Product Composition

Robot Panel Function

Icons on Display Panel	Icon Description
	Battery
	Trouble Alerts
	Side Brush Malfunction
	Dustbin Malfunction
	Edge Mode
	Self-charge
	Spot Mode
88:88	Time Display
AM/PM	12hour Format
	Timer

Button Icons	Icon Description
	Clean / Pause Button
	Classic Mode
	Timer
	Self-charge Button(Up)
	Spot Mode (Down)

Product Composition

Product Parameters

Classification	Item	Detail
Mechanical Specifications	Diameter	330mm
	Height	81mm
	Net weight	2.7kg
Electrical Specifications	Battery	Li-ion
	Power	22W
	Charging type	Auto Charging/Manual Charging
Cleaning Specifications	Capacity of dustbin	0.75 L
	Capacity of water tank	0.3 L
	Cleaning mode	Classical/Spot/Edge/Daily Schedule
	Duration per recharge	<300 mins
	Duration per cleaning	⩾80 mins
Button Types		Mechanical Buttons
Display Panel		LCD Screen

Reminder :
The Company reserves the right of final decision on the interpretation of these Terms and Conditions.

Product Operation

Remote Control Operation

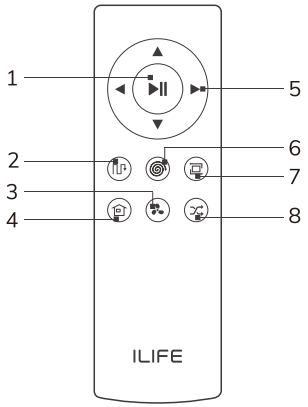

1. Clean/Pause Button
2. Path Mode
3. MAX Mode
4. Self-charge Button
5. Direction Buttons
6. Spot Mode
7. Edge Mode
8. Classic Mode

❶ Clean/Pause Button ⏯

- Press the button to switch the robot from Sleep Mode to Select Mode.
- Press the button when in Select Mode to start cleaning.
- Press the button to Pause the robot during its operation.

❷ Direction Buttons

A. " ▲ " Forward

Press the button to move the robot forward.

B. " ◀ " Left Press the button and the robot will turn left.

C. " ▶ " Right Press the button and the robot will turn right.

Note: "▲" "▼" "◀" "▶"cannot be used during a cleaning cycle.

Product Operation

❸ MAX Mode

Under the Cleaning Mode, to clean dust traffic area, please press " " to increase the suction level and then vacuum will go to deep cleaning mode, "Hi" will be shown on the display panel. Press " " again to switch back to normal cleaning mode. "Lo" will be shown up on the display panel.

❹ Self-charge Button

Press the button and the robot will return to the charging dock for recharging.

❺ Edge Cleaning Button

Press the button to start border cleaning.

❻ Spot Mode Button

Press the button to start the spot cleaning.

❼ Path Mode

Press the button to start cleaning under Path Mode.

❽ Classic Mode

When the robot finishes cleaning an area in Classic Mode, it will move along the walls to the next area. Classic Mode is suitable for carpet cleaning.

Reminder :
Please install two AAA/R03 batteries before using the remote control. Please take out the batteries if the remote control won't be used for a long time.

Product Operation

Charging Dock

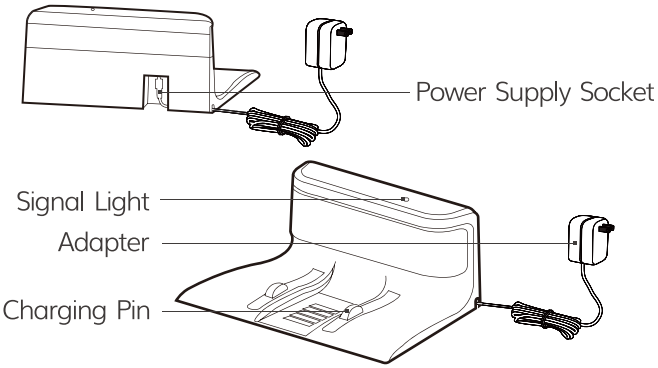

❶ Placement of Charging Dock

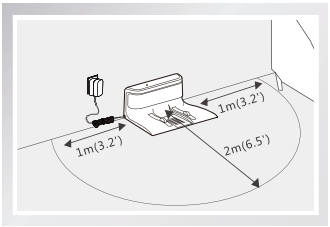

- Connect the adapter with the charging dock.
- Placement of the charging dock:
  place the charging dock against the wall horizontally and there must be no object on the left and right side within one meter and in the front within two meters. There must also be no reflective object such as a mirror around the dock.
- Connect the power.

> ＊ **Reminder:**
> When the charging dock is connected to the adapter, the signal light of the dock will light up.

❷ Turn on The Robot

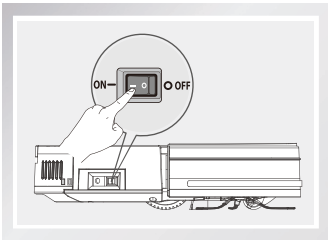

- Turn on the power button on the side, " — " for ON, " O " for OFF.

> ＊ **Reminder:**
> After the robot finishes its work, please do not turn it off; keep it recharged for next run.

Product Operation

❸ Robot Charging

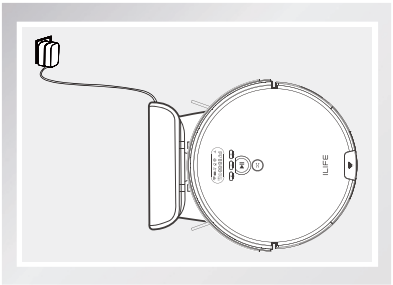

A. Auto Charging

- Under the Auto Mode, the robot will automatically search for the charging dock when the power if low.
- Under the selected mode, the robot will begin to search for the charging dock when the respective button ⌂ on the remote control is pressed.

*** Reminder:**
Please keep the charging pins clean in daily use to ensure a good connection.

B. Manual Charging

- Turn on the power button on the side of the robot, connect the adapter with the robot and then plug the adapter into the power socket.

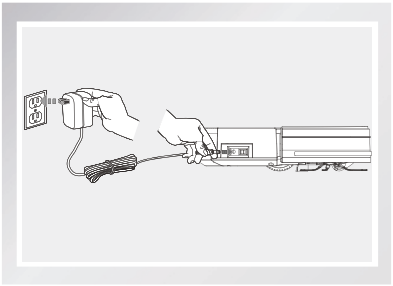

*** Reminder:**
- Charge for 12 hours for the first time.
- Please leave the robot on the charging dock in daily use and make sure that the charging dock is connected to the power and the main switch is on.
- If you won't use the robot for a long time, please fully charge it, turn off the power and store it in a well-ventilated dry place.
- Please don't use manual recharge mode under the Schedule Mode, otherwise the robot can't perform the function of Schedule Mode.

Product Operation

Start/Pause/Sleep

Sleeping mode: the power button is ON, the main switch and display panel does not light up, and the robot is in the pause status.
Selected mode: the power button is ON, the main switch pulses and the display panel lights up, and the robot is in the pause status.
Cleaning mode: the robot is the status of operation, the green light is on, and the display panel displays the status of operation.

❶ Start

- Make sure that the power switch on the side of the robot is "ON".
- Press button or button to start operation.
- Press button or on the remote control to start operation.

> ＊ **Reminder:**
> If the robot is in the Sleep Mode, press button to wake up the robot and enter the Select Mode, then press button once again, and the robot will automatically start operation.

❷ Pause

- "Pause" will switch the robot from Cleaning Mode to Select Mode, and it can be enabled by pressing button on the remote control or button on the robot.

> ＊ **Reminder:**
> You can operate the machine again after it's paused.

❸ Sleep

- To enter the Sleep Mode:
  A: Press button for three seconds.
  B: The machine will automatically enter the Sleep Mode if no action is taken for 3 minutes.

Product Operation

Schedule cleaning mode

- **Create a schedule and let it work automatically everyday.**

❶ 88:88 Clock Time Setup

A. When the vacuum is turned on, it will beep while pressing the button for 2 seconds, and the Hour part on the display screen will blink, showing that it has entered the state of time setting. Button and are used to adjust the time numbers. Press button to switch between hour, minute, 12/24 hour.

B. 12/24 Hour Format Setup: Press button to switch between 12/24 hour format, and the display screen will show ON\OFF respectively.

C. When time setting is completed, press button to save the setup.

*** Reminder:**
- The robot will exit the setting mode automatically after 15 seconds without any operation, and the setup will not be saved.
- The current setup will not succeed if button isn't pressed.

❷ 88:88 Schedule Cleaning Timer Setup

Once the schedule is set up successfully, the robot will work on time every day at the certain time. If the power switch at the side of the robot is turned off, the schedule will be lost and need to be reset.

A. When the vacuum is turned on, quickly press the button , it will beep and the signs of " " on the display screen will blink, showing that it has entered the state of schedule setting mode. Press button to switch between hours and minutes. Press button and to adjust the time numbers.

B. when the schedule setting is completed, press button to save the setup.

Attention:
- The robot will exit the setting mode automatically after 15 seconds without any operation, and the setup will not be saved.
- The current setting will not succeed if button isn't pressed.

❸ Cancel The Schedule

When the machine is turned on, quickly press the button , it will beep and the signs of " " on the display screen will blink, showing that it has entered the state of schedule setting mode. Press button to cancel the schedule, and the display screen will show "--:--". If the button is pressed again, the schedule will be opened, and the display screen will show the previous schedule time.

Product Operation

Robot Operation

❶ Clean/Pause Button

A. Press the button to switch the robot from Sleep Mode to Select Mode.
B. Press the button when in Select Mode to start cleaning.
C. Press the button to Pause the robot during its operation.

❷ Classic Mode

A. Press the button to switch the robot from Sleep Mode to Select Mode.
B. Press the button under the Select Mode to start cleaning in the Classic Mode.
C. Press the button to Pause the robot during its operation.

❸ Direction Buttons

A. " " Under selected mode or cleaning mode, press the button to let vacuum go back to charge station. Press the button to increase the number under Schedule/Time setting mode.

B. " " Under select mode or cleaning mode, press the button to start spot cleaning. Press the button to decrease the number under Schedule/Time setting mode.

Mode Selection

There are several cleaning modes to fit various floor conditions for deep cleaning. You can make a choice with the remote control.

- You can use the remote control to switch between various modes.
- You need to make sure that the robot is awake before starting any of the following modes. The power is on, the button light is green. The display panel is on, and the robot is paused.

❶ Path Mode

Press the button on the robot or remote control to start path mode, the robot start cleaning in path mode, automatically calculates the missing area during the cleaning process, cleaning more efficient.

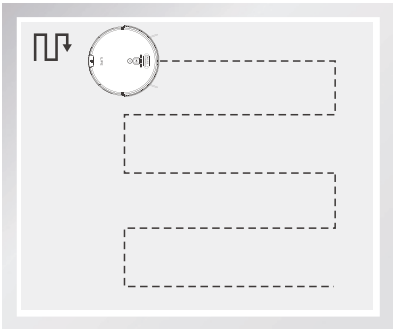

*** Reminder:**
Press on the remote control also can activate the path mode.

Product Operation

❷ Spot Mode

- Place the robot near the required area, and then press the button on the robot or button on the remote control to start cleaning in Spot Mode.

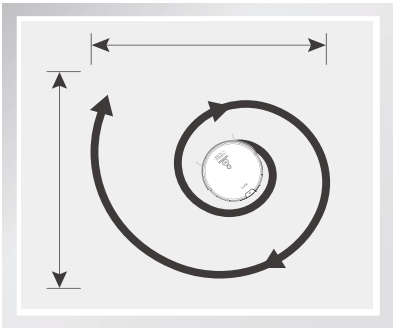

❸ Edge Mode

- Place the robot near the required area, and then press button on the remote control to start cleaning in Edge Mode.

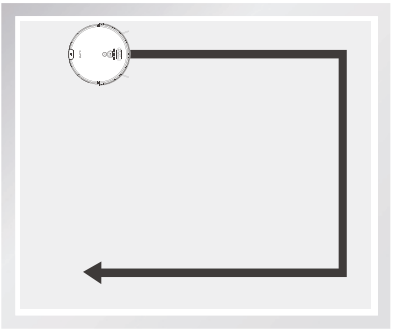

❹ MAX Mode

- If there is heavy dust during the cleaning process, please press the button on the remote control and "HI" will show up on the display panel to enhance the vacuum power for deep cleaning; press again to switch back to normal vacuum power, and "LO" will show up on the display panel.

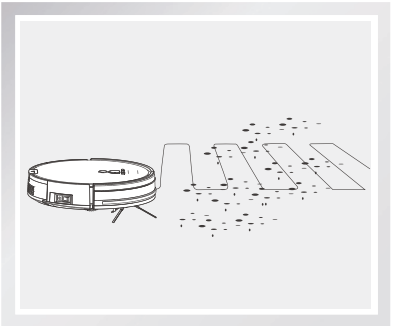

Product Operation

❺ Classic Mode

When the robot finishes cleaning an area in Classic Mode, it will move along the walls to the next area. Classic Mode is suitable for carpet cleaning.

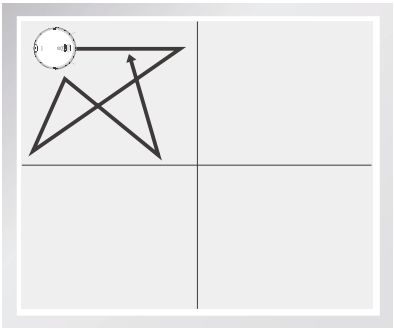

＊Reminder:
Press the button ⊗ on the robot or remote control to start Classic Mode.

❻ Mopping Mode

- Under the mopping mode, the robot will start mopping automatically. During the process of mopping, press button ⊗ on the remote control to switch the speed of water dropping.

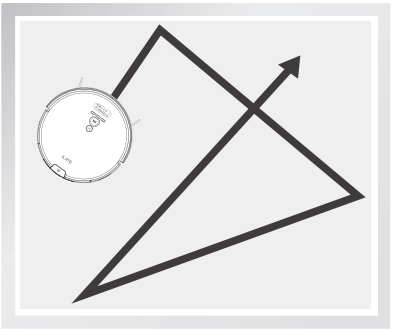

❼ Self-charge Mode

- The robot can sense lower power during the cleaning process and automatically activate Self-charge Mode and search for the charging dock.

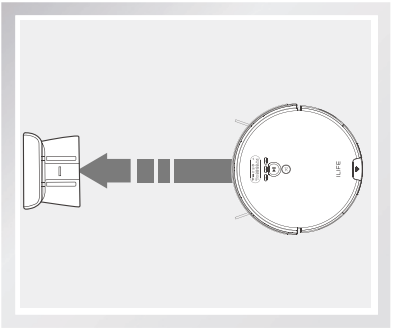

＊You can also use the button ⊗ on the robot or button ⊗ on the remote control to command the robot to activate the mode.

Product Operation

Water Tank Operation

The product is equipped with water tank components, and if there is a demand for the mop, it is recommended to clean the area with the dustbin first. Then change the dustbin to the water tank components to carry out the mop work.

* If during the mopping process the robot is stopped to either add water or clean the mop, the robot will reset and plan a new pathway from where it is started, either add water or clean the mop. In order to achieve a better cleaning, it is recommended for single room use.
* When cleaning a second room, it is recommended to manually move the robot to the corresponding room and add water and clean the cloth as needed.

* Please do not use the water tank components on the carpet or rugs. Please fold the edge of the rugs or block carpet areas to avoid cleaning them during the mopping mode during the mopping mode.
* Please pay attention during the mopping mode, timely add water or clean the mopping pad. The water tank needs to be removed when adding water.
* Be sure to remove the water tank components when charging.

1 Add Water

- Open the water injection cap, fill the water with the water cup, and pour the water slowly into the tank.

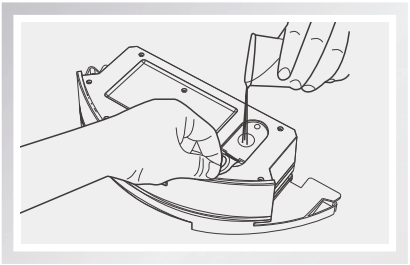

Product Operation

❷ Place The Mop Cloth

- Close the water injection cap tightly, put on the mop cloth and strap the two elastic bands.

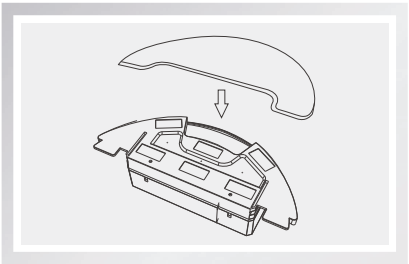

❸ Install Water Tank Components

- Press the button at the end of the dustbin, remove the dustbin, and replace it with the water tank components.

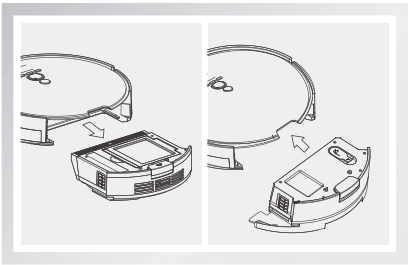

❹ Mop The Floor

- Start any cleaning mode on demand,and the robot will perform mopping.

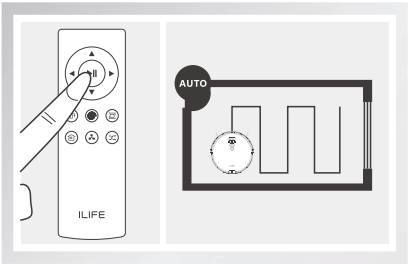

Regular Maintenance

* Please turn off the robot and unplug the charging dock when cleaning the robot and its accessories.

Side Brush and Suction Inlet Cleaning

- Please clean the side brush and suction inlet when they are dirty and replace them if needed.

Dustbin and Filter Cleaning

- Please clean the dustbin and filter after each use of the robot as instructed below.

* Reminder:

A. Remove the dustbin and check if there is any debris in the suction inlet, and then clean it.

B. A primary filter is replaceable and should be washed with water after having been in use for about 15-30 days, after which it should be dried in a cool and well-ventilated place and not to be squeezed.

C. High Performance Filter can not be cleaned with water.
To prolong the life of the filter it can be cleaned by shaking the filter.

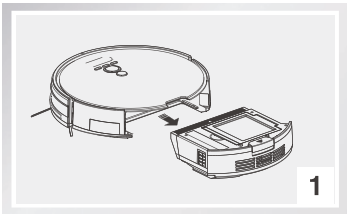

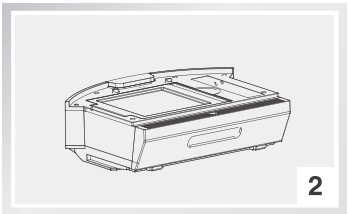

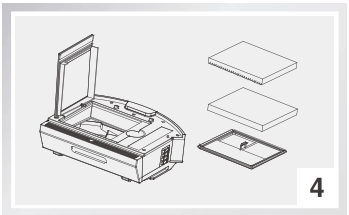

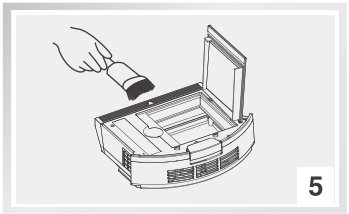

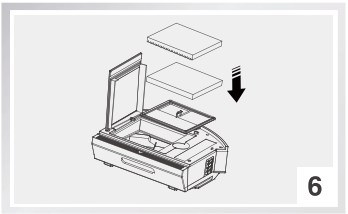

Regular Maintenance

Cleaning of Water Tank Components

❶ Clean The Mop Cloth

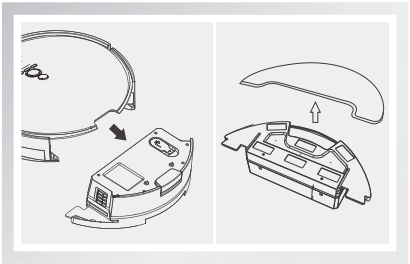

Remove: after mopping, please remove the water tank components and the mop cloth.

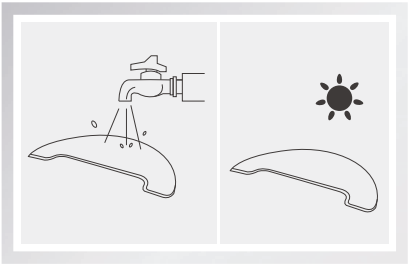

Maintenance: rinse and air dry the mop cloth.

❷ Clean The Water Tank

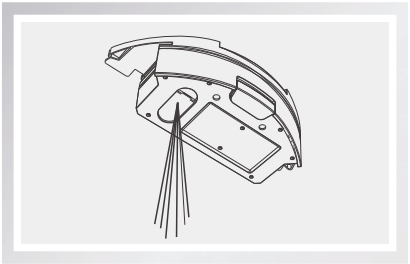

Remove: after mopping, remove the mop cloth and the components, drain the remaining water in the water tank.

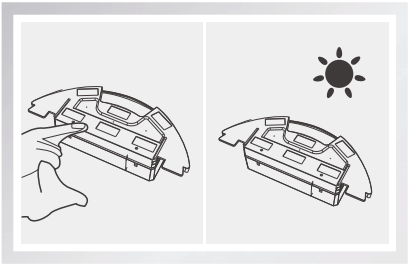

Maintenance: dry the water tank by hand and then air dry it.

Regular Maintenance

Sensors and Charging Pins Cleaning

- Please use a cleaning tool or soft cloth to clean the sensors or charging pins as illustrated below.

*** Reminder:**
The charging pins should be cleaned in a timely manner if it's contaminated.

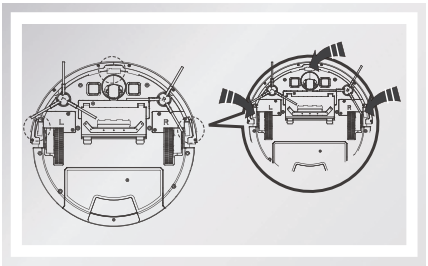

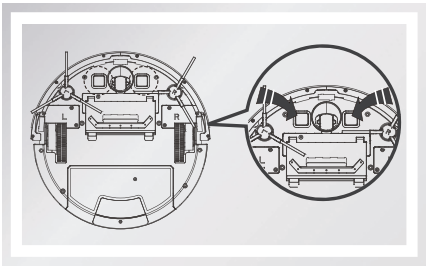

Front wheel

Make sure the front wheel housing is not jammed by debris, otherwise the robot's cleaning performance will be affected.
1. Pull the wheel up and out vertically and clean the wheel, wheel holder and wheel housing.

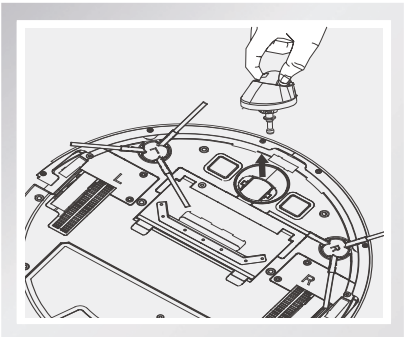

Troubleshooting

Replace Accessories Regularly

ACCESSORIES	MAINTENANCE	REPLACEMENT
Dustbin	After each use	N/A
High Performance Filter	Weekly (Twice a week for families with pets)	Bimonthly
Spinning Side Brush	Weekly	Depends
Charging Dock	Weekly	N/A

Warning Code Table on Display Panel

When a problem happens, the red light will be on and short prompt tones will sound.
(• number of alert sounds)

Serial Number	Alert	Error Message	Cause	Solution
01	•	E11 ⚠	Left wheel malfunction	Check left wheel
02	•	E12 ⚠	Right wheel malfunction	Check right wheel
03	•	E13 ⚠	Left side brush malfunction	Check left side brush
04	•	E14 ⚠	Right side brush malfunction	Check right side brush
05	• •	E21 ⚠	Robot suspended	Put the robot on the floor

Troubleshooting

Serial Number	Alert	Error Message	Cause	Solution
06	• •	E22 ⚠	Lower view component malfunction	Clean the lower view sensor
07	• •	E23 ⚠	Bumper malfunction	Check the bumper
08	• • •	E31 ⚠	The robot is trapped	Move the robot to an open space and restart it
09	• • •	E32 ⚠ 🗑	Dustbin malfunction	Check the dustbin
10	• • •	E33 ⚠	Water container malfunction	Check the water container
11	•• •• •	E41 ⚠	Battery malfunction	Restart the robot
12	•• •• • •	E42 ⚠	Front view component malfunction	Check the front view component
13	•• •• • • •	E43 ⚠	Gyro module malfunction	Restart the robot
14		🗑	The dustbin is full or the filter needs to be cleaned	Clean the dustbin or the filter
15		LO ⚠	Low Battery	Recharge

* Reminder:
  If the problem remains unresolved, please try the following:
  1. Switch the power button on the side of the robot off and on and restart it.
  2. If the problem remains unresolved after restart, please contact ILIFE Customer Service listed at end of manual.

ILIFE Customer Service

Customer Service Number:
1-800-631-9676 (Toll free for USA & Canada)
Email: support@iliferobot.com
Website: www.iliferobot.com

ILIFE-V8s

Aspirateur Robot

Manuel d'Utilisation

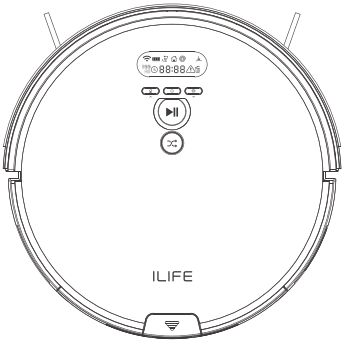

Pour plus d'informations détaillées,
visitez le site: www.iliferobot.com

ILIFE

ILIFE

Cher Client,

Merci d'avoir acheté le robot aspirateur ILIFE V8s !
Vous avez rejoint ces millions de personnes qui nettoient avec des robotos – la manière la plus intelligente pour le faire.

Veuillez prendre un moment pour lire ce manuel et vous familiarisez avec votre robot, afin d'avoir sa meilleure performance.
Si vous avez un quelconque problème, ne vous inquiètez pas, vous êtes supposé contacter tout d'abord notre service client ou visitez notre site internet : www.iliferobot.com pour plus d'informations.

Restez connecter avec nous sur Facebook et twitter afin de profiter de ces avantages exclusifs:

-Obtenez un soutien adapté et spécifique à votre robot, incluant des réponses à vos questions, conseils d'entretien, video de démos, live chat et plus.
-Obtenez des mises à jour sur nos produits et d'autres informations importantes. Soyez parmi les premiers pour découvrir de nouveaux robots, des réductions exclusives et des promotions spéciales.

Connectez-nous avec Facebook: facebook.com/iliferobotics
Twitter: twitter.com/ILIFEROBOTICS
Appréciez un nettoyage complet tous les jours dans votre vie !
Cordialement,
ILIFE Innovation

Service Client ILIFE

Numéro du Service Client :
1-800-631-9676 (Gratuit pour USA & Canada)
Email: support@iliferobot.com

Conseils Importants

V8s contient des parties électroniques. N'immergez pas le robot ou ne l'arrosez pas avec de l'eau. Nettoyez uniquement avec un tissu humide.

Pour un Meilleur Usage

- Placez le dock de charge contre un mur dans une zone grande ouverte, et ne le placez pas près d'une porte ou des escaliers.
- Rangez tous les emcombrements sur le sol avant de nettoyer (ex: câbles, tabourets de bar, etc.).
- Choisissez le mode MAX pour nettoyer une zone hautement concentrée en poussière.

Gardez une Performance de Pointe

- Nettoyez les brosses des côtés et l'unité de ventilation quand ils sont sales et remplacez-les quand ils sont endommagés (Voir figure 1).
- Enlevez la roue de tête avec un tournevis, nettoyez les poils dans la cavité de la roue et l'essieur deux fois par semaine (Voir figure 2).
- Videz le bac à poussière et nettoyez le filtre après chaque utilisation. Remplacez par un nouveau filtre tous les mois.

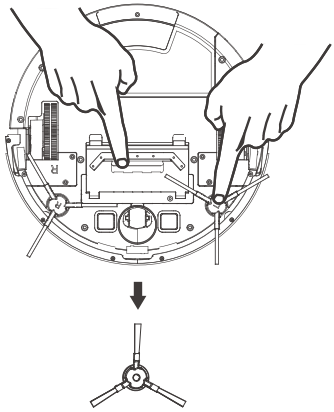

Figure 1

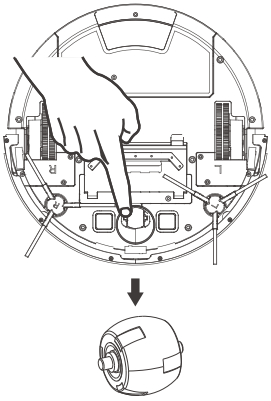

Figure 2

Sommaire

Conditions de Sécurité 4
Composition du Produit 6
Liste des Accessoires 6
Anatomie du Robot 7
Bac à Poussière/Réservoir D'eau 8
Tableau de Fonctions du Robot 9
Paramètres du Produit 10
Fonctionnement du Produit 11
Fonctionnement de la Télécommande 11
Base de Rechargement 13
Start/Pause/Sleep 15
Planifier le mode de Nettoyage 16
Fonctionnement du Robot 17
Sélection de Mode 17
Fonctionnement du Réservoir D'eau 20
Entretient Régulier 22
Nettoyage des Brosses et Unité de Ventilation 22
Nettoyage du Bac à Poussière et du Filtre 22
Nettoyage les Composants du Réservoir de L'eau 23
Nettoyage Capteur et Point de Contact de Recharge 24
Nettoyage de la Roue Avant 24
Dépannage 25
Remplacement des Accessories Régulièrement 25
Tableau des Codes Avertissements sur l'Ecran 25

Conditions de Sécurité

Avant d'utiliser ce produit, veuillez lire les conditions de sécurité suivante et suivre toutes les précautions normales de sécurité.

- Lisez ce manuel d'utilisation attentivement avant l'utilisation de ce produit.
- Gardez ce manuel d'utilisation.
- Toutes operations opposes aux descriptions dans ce manuel peuvent causer des blessures à l'homme ou endommager ce produit.

ATTENTION

1. Seul des techniciens certifiés peuvent démonter ce produit. Les utilisateurs ne sont pas autorisés à le démonter ou le réparer.
2. Utilisez uniquement l'adaptateur fournit par l'entreprise. L'utilisation d'un autre adaptateur peut causer des chocs électriques, un incendie ou des dégâts du produit.
3. Ne pas toucher le cordon d'alimentation, la prise ou l'adapteur quand vos mains sont mouillées.
4. Ne pas laisser des vêtements ou une partie du corps être aspiré dans les roues du produit.
5. Ne pas laisser ce produit proche d'une cigarette, briquet, allumette ou tous flammables.
6. Si le produit nécessite d'être nettoyer, nettoyez-le une fois la charge terminée.
7. Ne pas plier ou faire pression sur le cordon d'alimentation avec des objects lourds ou tranchants.
8. Ce produit est utilize uniquement à l'intérieur, ne pas utiliser à l'extérieur.
9. Ne pas s'asseoir sur le produit ou attacher un objet sur celui-ci.
10. Ne pas utiliser ce produit dans un environnement mouillé ou humide (tout environnement liquide).
11. Avant l'usage, enlever tous les objets endommageables (textile, verre, lumière, etc) et pouvant être pris ou aspirer dans les brosses dans son passage (cordons, vêtements, papiers, draps, masques, etc).
12. Ne pas poser ce produit où il peut tomber facilement (tables, chaises, etc).
13. Eteignez le bouton d'alimentation pendant le transport ou quand vous n'avez pas besoin d'utiliser ce produit pendant une longue période de temps.

Conditions de Sécurité

14. Avant l'usage, verifier que la prise et l'adapteur soit proprement connectés. Sinon la batterie risqué d'être endommagée.
15. Pour éviter tout accident, informer les gens présents lors de son fonctionnement.
16. Ne pas utiliser ce produit quand le bac à poussière est plein.
17. Utiliser ce produit dans une temperature entre -10°et 50°(degré celcius).
18. Ne pas placer ce produit dans un environnement de haute température.
19. La batterie doit être enlevée du produit avant son recyclage.
20. Le produit doit être déconnecté de la source d'alimentation au moment d'enlever la batterie.
21. La batterie doit être disposée en toute sécurité.
22. Utiliser uniquement la batterie autorisée par l'entreprise, pas une autre.

NOTE: Ce produit ne peut pas être utilisé par des enfants, des personnes handicapées mentales ou personnes manquant de connaissances et d'expérience (Sauf sous surveillance ou instructions).

Composition du Produit

Liste des Accessoires

Numéro Série	Description	Qté
1	Corps Principal (Batterie Incluse)	1
2	Base de Rechargement	1
3	Télécommande (Piles non Incluses)	1
4	Adaptateur	1
5	réservoir D'eau	1
6	Chiffon en Mousse	1
7	Outils de Nettoyage	1
8	Manuel D'utilisation	1
9	Brosses de Rechange	2
10	Filtre de Haute Efficacité	1

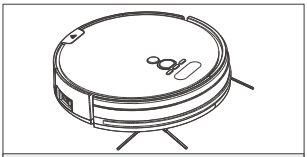
1

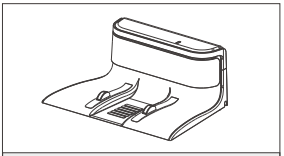
2

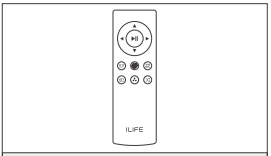

3

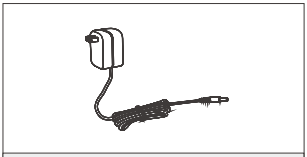
4

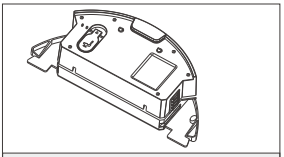
5

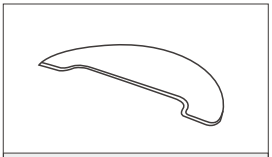
6

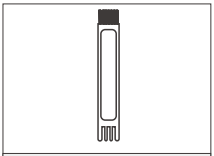
7

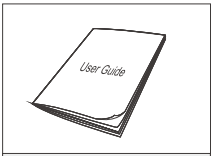

8

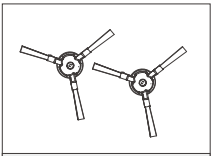
9

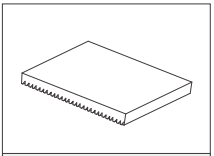
10

Composition du Produit

Anatomie du Robot

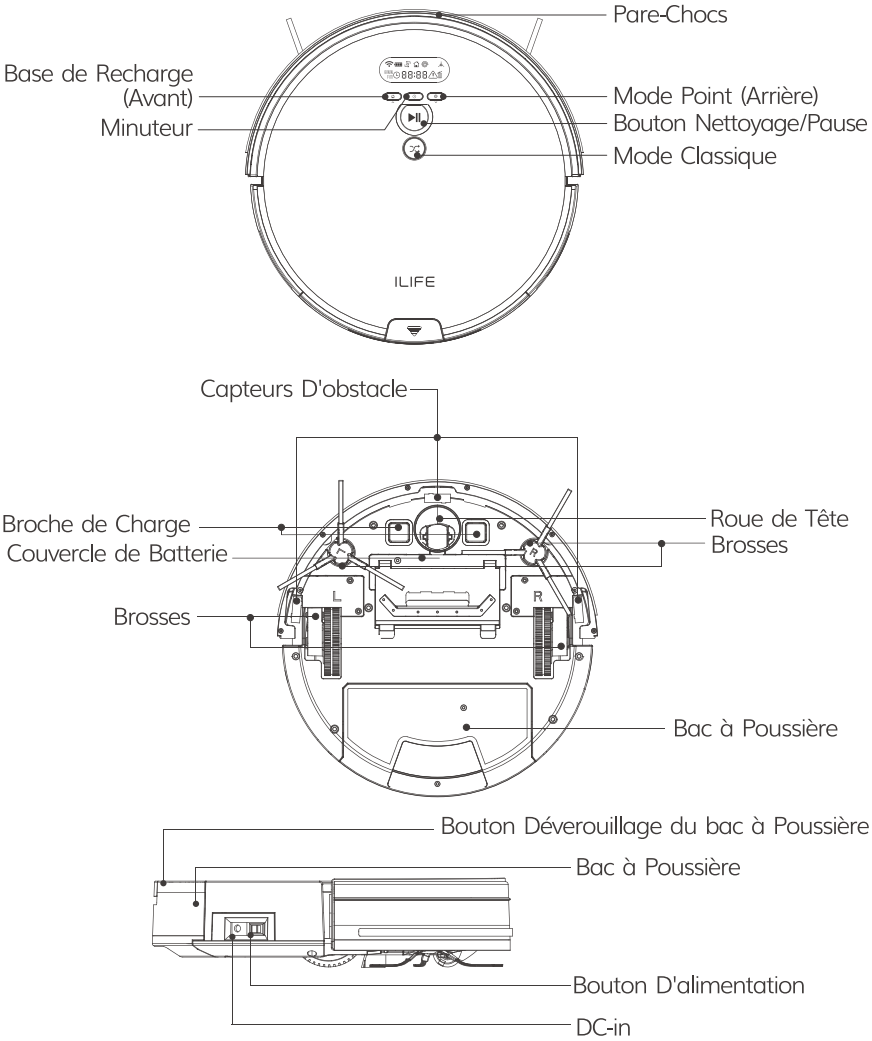

Composition du Produit

Bac à Poussière

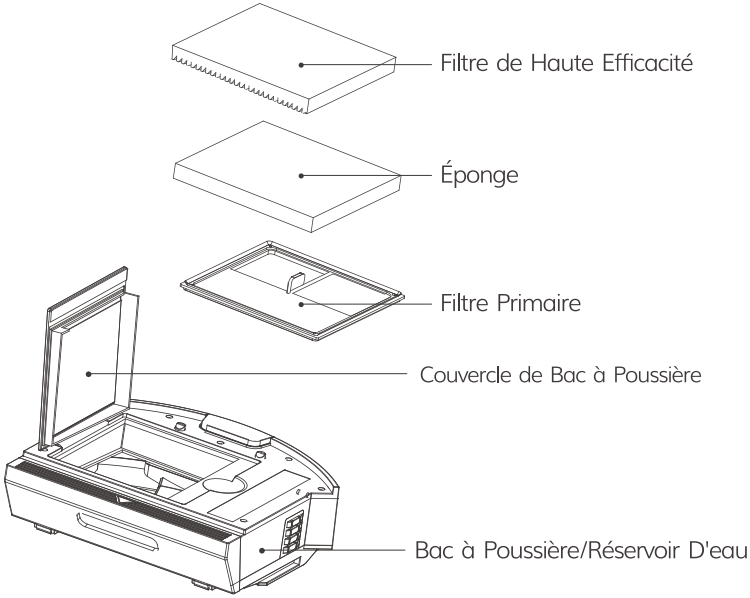

Réservoir D'eau

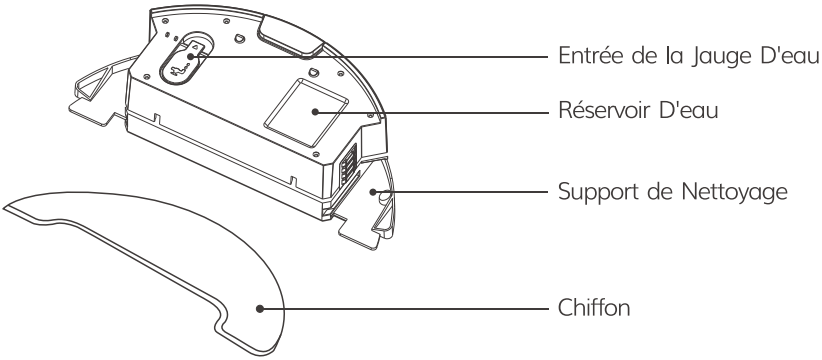

Composition du Produit

Tableu de Fonctions du Robot

Icônes d'Écran	Description des Icônes
	Signal Lumineux
	Alerte de Problème
	Disfonctionnement des Brosses
	Disfonctionnement du Bac
	Mode Border
	Base de Recharge
	Mode Point
88:88	Affichage de l'heure
AM/PM	Format 12h
	Minuteur

Bouton D'icônes	Description des Icônes
	Bouton de Nettoyer/Pause
	Mode Classique
	Minuteur
	Base de Recharge/Avant
	Mode Point/Arrière

Composition du Produit

Paramètres du Produit

Classification	Item	Détail
Spécifications Mécaniques	Diamètre	330mm
	Taille	81mm
	Poids Net	2.7kg
Spécifications Electriques	Batterie	Li-ion
	Alimentation	22W
	Type de Chargement	Charge Auto/Charge Manuelle
Spécifications Nettoyage	Capacité du Bac	0.75 L
	Capacité du réservoir d'eau	0.3 L
	Mode de Nettoyage	Classique/Spot/Edge/Quotidien
	Autonomie par recharge	＜300 mins
	Autonomie par nettoyage	⩾80 mins
Types de Boutons		Boutons Mécaniques
Tableau Affichage		Écran LCD

Rappel :
L'entreprise se réserve tous les droits sur toute modification de la technologie ou du design pour une amélioration continue de(s) produit(s).
Le droit ultime d'interprétation appartient à l'entreprise.

Fonctionnement du Produit

Fonctionnement de la Télécommande

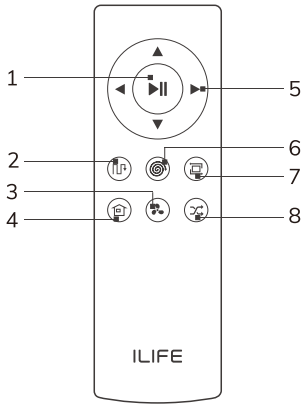

1. Bouton Nettoyage/Pause
2. Mode Path
3. Mode MAX
4. Bouton de Recharge
5. Boutons de direction
6. Mode Point
7. Mode Border
8. Mode Classique

❶ Boutons Nettoyage / Pause ⏯

- Pressez le bouton pour changer le robot du Mode Sleep en Mode Select.
- Pressez le bouton sous le Mode Select pour commencer le nettoyage.
- Pressez le bouton le robot est Pause pendant son fonctionnement.

❷ Boutons de Direction

A. " ▲ " Avant
Pressez le bouton pour bouger le robot en avant.

B. " ◄ " Gauche
Pressez le bouton et le robot tournera à gauche.

C. " ► " Droite
Pressez le bouton et le robot tournera à droite.

Attention: ne peut pas utiliser "▲" "▼" "◄" "►" pendant le robot marche.

Fonctionnement du Produit

❸ Mode MAX

Pendant le mode de nettoyage, pour accroître la zone de circulation de la poussière, appuyez sur pour accroître le niveau d'aspiration, puis l'aspirateur passera en mode de nettoyage en profondeur, "Hi" s'affichera sur le panneau d'affichage. Appuyez à nouveau sur pour revenir au mode de nettoyage normal. "Lo" apparaîtra sur le panneau d'affichage.

❹ Bouton Accueil/Recharge

Pressez le bouton et le robot retournera sur son deck de chargement pour se recharger.

❺ Bouton Mode Border

Pressez le bouton pour commencer à nettoyer en Mode Border.

❻ Bouton Mode Point

Pressez le bouton pour commencer à nettoyer en Mode Point.

❼ Bouton Mode Path

Pressez le bouton pour commencer à nettoyer en Mode Path.

❽ Bouton Mode Classique

Lorsque le robot a fini de nettoyer une zone en mode classique, il se déplace le long des murs vers la zone suivante. Le mode classique convient au nettoyage des tapis.

Rappel :
Veuillez mettre deux piles AAA/R03 avant l'utilisation de la télécommande. Veuillez enlever les piles si la télécommande ne va pas être utilisée pendant un moment.

Fonctionnement du Produit

Base de Rechargement

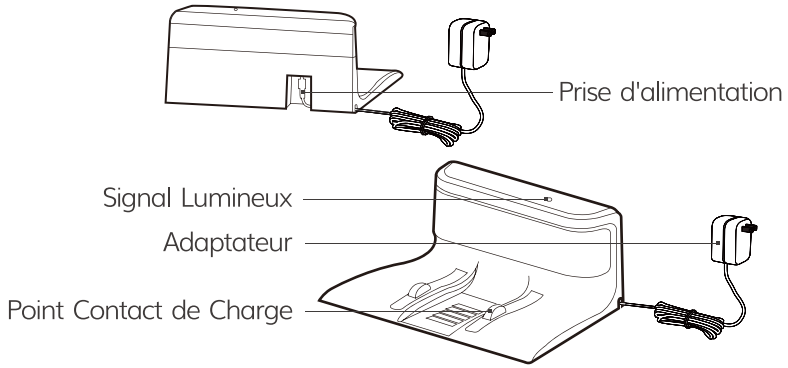

❶ Placement du Deck de Recharge

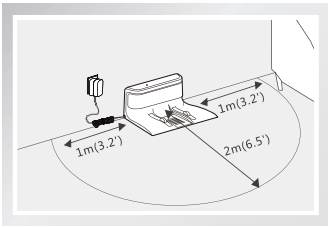

- Connectez l'adaptateur avec le deck de recharge.
- Placement du deck de recharge: placer le deck de recharge contre le mur horizontallement, pas d'object autour dans un rayon d'un mètre et de deux mètres devant. Pas d'objet réfléchissant près du deck comme par exemple un miroir.
- Connectez l'alimentation.

> ＊ **Rappel:**
> Quand le deck de recharge est connecté à l'adaptateur, un signal lumineux s'allumera.

❷ Allumer le robot

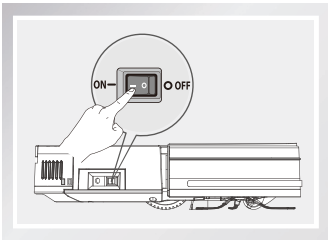

- Allumez le bouton sur le côté, " — " pour ON, " O " pour OFF.

> ＊ **Rappel:** Après que le robot fini son travail, ne l'éteignez pas; gardez-le charger pour la prochaine fois.

Fonctionnement du Produit

❸ Recharge du Robot

A. Recharge Automatique

- Sous le Mode Auto, le robot cherchera automatiquement le deck de recharge quand la batterie sera faible.
- Sous le mode selectionné, le robot commencera à chercher le deck de recharge quand le bouton respectif sur la télécommande est pressé.

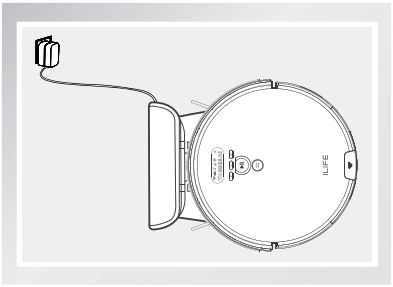

＊ Rappel:
Veuillez garder le point de recharge propre dans la vie quotidienne pour éviter d'affecter l'effet de rechargement.

B. Recharge Manuelle

- Allumez le bouton d'alimentation sur le côté du robot, connectez-y l'adaptateur puis branchez.

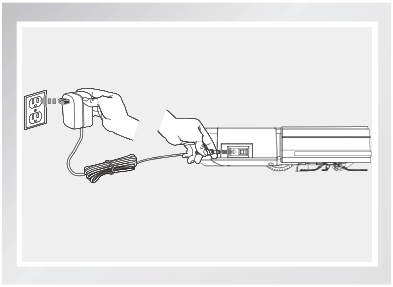

＊ Rappel:
- Recharger pendant 12 heures pour la première fois.
- Veuillez laisser le robot sur le deck de rechargement au quotidien et assurez-vous que ce dernier est connecté au courant et que le bouton principal est allumé.
- Si vous n'utilisez pas le robot pendant un moment, veuillez le recharger entièrement, éteignez l'alimentation et rangez-le dans un endroit bien ventilé.
- Veuillez ne pas utiliser le Mode de recharge manuel sous le Mode Minuterie car le robot ne pourra pas réaliser cette fonction.

Fonctionnement du Produit

Start/Pause/Sleep

Mode Veille: le bouton d'alimentation est sur ON, le bouton principal et l'écran ne s'allument pas, et le robot est en statut désactivé.

Mode Selectionné: le bouton d'alimentation est sur ON, le bouton principal soufflé et l'écran s'allume, et le robot est en statut désactivé.

Mode Nettoyage: le robot est en statut de fonctionnement, la lumière verte est allumée, et l'écran indique le statut du fonctionnement.

❶ Start

- Assurez-vous que le bouton d'alimentation sur le côté est sur "ON".
- Pressez ⏯ ou le bouton ⤮ pour commencer l'opération.
- Pressez ⏯ ou le bouton ⤮ sur la télécommande pour commencer.

> ∗ **Rappel:**
> "Pause" changera le robot du Mode Nettoyage en Mode Select, et il peut être active en pressant ⏯ sur la télécommande ou en pressant ⏯ sur le robot.

❷ Pause

- "Pause" changera le robot du Mode Nettoyage en Mode Select, et il peut être active en pressant ⏯ sur la télécommande ou en pressant ⏯ sur le robot.

> ∗ **Rappel:**
> Vous pouvez utiliser l'appareil de nouveau après mis en pause.

❸ Sleep

- Pour entre en Mode Sleep:
  A: Pressez le bouton ⏯ durant 3 secondes.
  B: L'appareil entrera automatiquement en Mode Sleep si aucune action n'est prise pendant 3 minutes.

Fonctionnement du Produit

Planifier le Mode de Nettoyage

• **Créez un planning et laissez-le fonctionner automatiquement tous les jours.**

❶ 88:88 Reglage de l'heure

A. Lorsque l'aspirateur est allumé, il émet un bip quand vous appuyez sur la touche pendant 2 secondes, et la partie Heure sur l'écran d'affichage clignote, indiquant qu'il est entré dans le réglage de l'heure. Les boutons et sont utilisés pour ajuster les horaires. Appuyez sur le bouton pour changer l'heure, minutes, les 12/24 heures.

B. Réglage du format 12/24 heures: Appuyez sur le bouton pour passer du format 12/24 heures à l'écran d'affichage.

C. Lorsque le réglage de l'heure est terminé, appuyez sur le bouton pour sauvegarder la configuration.

*** Rappel:**
- Le robot quittera le mode de réglage automatiquement après 15 secondes sans aucune opération, et la configuration ne sera pas sauvegardée.
- La configuration actuelle échouera si vous n'appuyez pas sur le bouton .

❷ 88:88 Programmation du planning du temps de nettoyage

Une fois l'horaire établi avec succès, le robot travaillera à l'heure tous les jours à un certain moment. Si l'interrupteur d'alimentation sur le côté du robot est éteint, le programme sera perdu et devra être réinitialisé.

A. Lorsque l'aspirateur est allumé, appuyez rapidement sur le bouton , il émettra un bip et les signes de " " sur l'écran d'affichage clignoteront, indiquant qu'il est entré dans l'état du mode de programmation. Appuyez sur le bouton pour changer les heures et les minutes. Appuyez sur le bouton et pour régler les heures.

B. lorsque le réglage du calendrier est terminé, appuyez sur le bouton pour sauvegarder la configuration.

Attention:
- Le robot quittera le mode de réglage automatiquement après 15 secondes sans aucune opération, et la configuration ne sera pas sauvegardée.
- Le réglage actuel échouera si vous n'appuyez pas sur le bouton .

❸ Annuler le programme

Lorsque la machine est allumée, appuyez rapidement sur la touche , elle émet un bip et les signes " "sur l'écran d'affichage clignotent, indiquant qu'elle est entrée dans l'état du mode de programmation. Appuyez sur le bouton pour annuler le programme du jour et l'écran affichera "--:--". Si vous appuyez à nouveau sur le bouton , l'horaire sera ouvert et l'écran affichera le programme d'horaire précédent.

Fonctionnement du Produit

Fonctionnement du Robot

❶ Bouton Nettoyage/Pause

A. Pressez le bouton pour changer le robot du Mode Sleep au Mode Select.
B. Pressez le bouton sous le Mode Select pour commencer à nettoyer.
C. Pressez le bouton pour mettre Pause le robot durant son fonctonnement.

❷ Bouton Mode Classique

A. Pressez le bouton pour changer le robot du Mode Sleep au Mode Select.
B. Pressez le bouton sous le Mode Select pour nettoyer en Mode Classique.
C. Pressez le bouton pour mettre Pause le robot durant son fonctonnement.

❸ Bouton de Direction

A. " " En mode sélectionné ou le mode de nettoyage, appuyez sur le bouton pour laisser l'aspirateur revenir à la station de charge. Appuyez sur la touche pour augmenter le nombre sous le mode de programmation Horaire/Heure.
B. " " En mode de sélection ou le mode de nettoyage, appuyez sur le bouton pour commencer le nettoyage des taches. Appuyez sur la touche pour diminuer le nombre sous le mode de programmation Horaire/Heure.

Sélection de Mode

Il y'a plusieurs modes convenant à différentes conditions de sol pour un nettoyage en profondeur. Vous pouvez choisir avec la télécommande.

- Vous pouvez utiliser la télécomande pour changer de mode.
- Assurez-vous que le robot est allumé avant de commancer un mode. L'alimentation est branché, le bouton allumé en vert. L'écran est allumé, et le robot est désactivé.

❶ Mode Path

- pressez sur le robot ou sur la télécommande pour entrer en mode path, robot commence à nettoyer en zig-zag, et calcule automatiquement la zone manquante pendant le processus de nettoyage, le nettoyage est plus efficace.

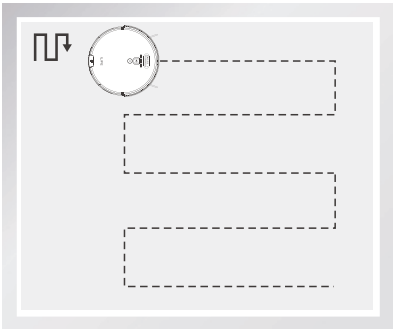

*** Rappel:**
Pressez sur la télécommande pour entrer en Mode Path.

Fonctionnement du Produit

❷ Mode Spot

- Placez le robot près de la zone souhaitée, puis pressez sur le robot ou sur la télécommande pour entrer en Mode Spot.

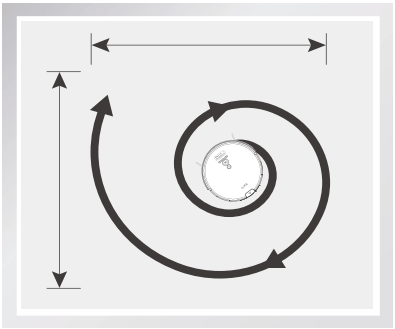

❸ Mode Border

- Placez le robot près de la zone souhaitée, puis pressez le bouto sur la télécommande pour commencer le nettoyage en Mode Border.

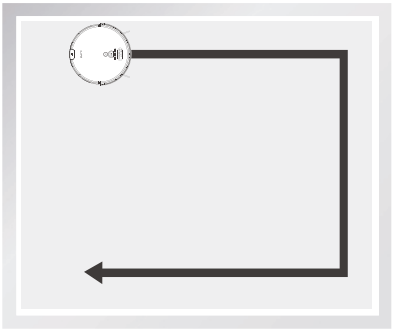

❹ Mode Max

- S'il y'a beaucoup de poussière pendant le processus de nettoyage, pressez sur la télécommande et "HI" apparaitra sur l'écran pour commencer le nettoyage profound ; pressez à nouveau pour retourner en mode normal, et "LO" s'affichera sur l'écran.

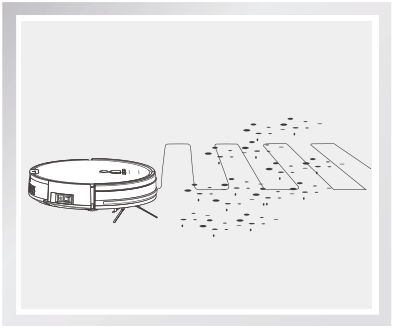

Fonctionnement du Produit

❺ Mode Classique

- Lorsque le robot a fini de nettoyer une zone en mode classique, il se déplace le long des murs vers la zone suivante. Le mode classique convient au nettoyage des tapis.

> ✻ **Rappel:**
> Pressez ⤮ sur le robot ou télécommande pour entrer en Mode Classique.

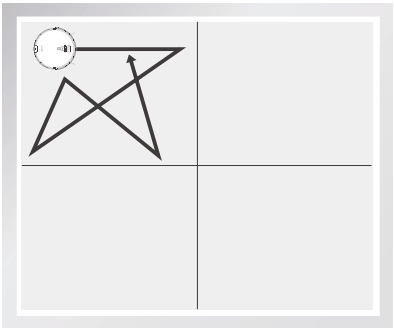

❻ Mode de Balayage

- En mode nettoyage, le robot commencera à nettoyer automatiquement. Pendant le processus de nettoyage, appuyez sur le bouton ✣ de la télécommande pour changer la vitesse de la chute d'eau.

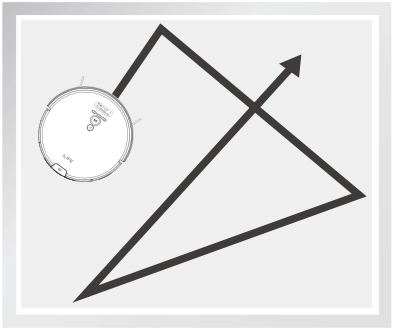

❼ Mode Deck de Recharge

- Le robot peut capter un baisse d'énergie pendant le processus de nettoyage et active le mode de deck de recharge et cherchera celui-ci.

> * Pressez aussi ⌂ sur la télécommande active ce mode.

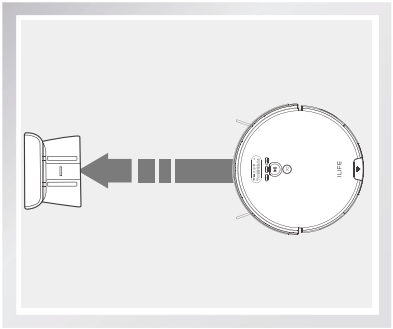

Fonctionnement du Produit

Fonctionnement du Réservoir D'eau

Le produit est équipé de composants de réservoir d'eau, et s'il existe une demande pour la vadrouille, il est recommandé de changer le cratère de poussière des composants du réservoir d'eau pour effectuer la vadrouille une fois le travail de nettoyage terminé.

* Pendant le processus de nettoyage, le robot sera restructuré pour nettoyer la zone déjà nettoyée si vous l'arrêter, soit en ajoutant de l'eau, ou nettoyer la vadrouille. Afin d'obtenir un meilleur résultat de nettoyage, il est recommandé de l'utiliser dans une seule pièce.
* Lors du nettoyage d'une deuxième pièce, il est recommandé de déplacer manuellement le robot dans la pièce correspondante et d'ajouter de l'eau ou de nettoyer le chiffon en fonction de la situation.

* N'utilisez pas les composants du réservoir d'eau sur le tapis. Veuillez plier le bord du tapis pour éviter de salir le tapis pendant le mode de nettoyage.
* Veuillez faire attention pendant le mode de nettoyage, ajouter de l'eau et nettoyer en temps opportun. Le réservoir d'eau doit être enlevé lors de l'ajout de l'eau.
* Assurez-vous d'enlever les composants du réservoir pendant la mise en charge.

1 Ajouter de l'eau

- Ouvrez le capuchon d'injection de l'eau, remplissez la tasse de l'eau et injectez l'eau lentement dans le réservoir.

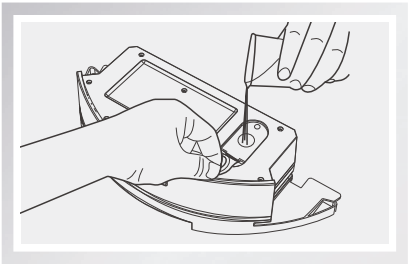

Fonctionnement du Produit

❷ Collez le chiffon

- Fermez le bouchon d'injection d'eau fermement, mettez le chiffon et bouclez les deux bandes élastiques.

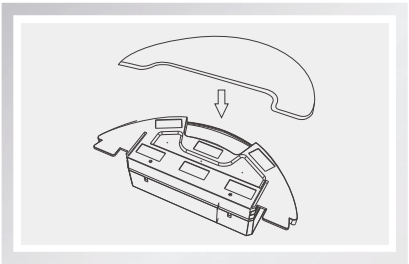

❸ Installation des composants du réservoir d'eau

- Appuyez sur le bouton à la fin de le cratère de poussière, enlevez le cratère de poussière, et changer en elle les composants du réservoir de l'eau.

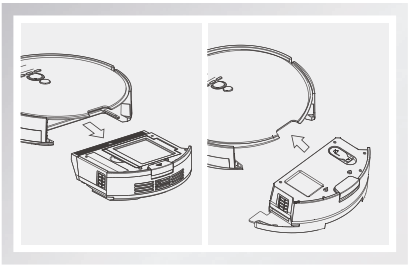

❹ Nettoyer le sol

- Démarrez n'importe quel mode de nettoyage, et le robot effectuera l'aspiration ou le nettoyage en mode synchrone.

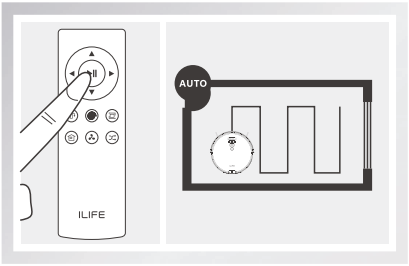

Entretien Régulier

* **Veuillez éteindre le robot et débranchez le deck de chargement quand vous nettoyez le robot et ces accessoires.**

Nettoyage des Brosses et Unité de Ventilation

- Veuillez nettoyer les brosses et l'unité de ventilation quand ils sont sales et remplacez-les quand ils sont endommagés.

Nettoyage du Bac à Poussière et du Filtre

- Veuillez nettoyer le bac et le filtre après chaque usage comme montré ci-dessous.

*** Rappel:**

A. Enlever le bac et verifier s'il y'a des debris dans l'unité de ventilation, puis nettoyez-le.

B. Un filtre primaire est remplaçable et doit être lavé avec de l'eau après usage de 15-30 jours, et devra être sécher dans un endroit frais et sec et non comprimé.

C. Un filtre avancé ne peut être nettoyé avec de l'eau. Il peut être nettoyé en le tapotant.

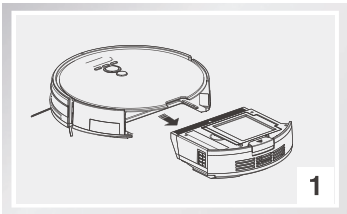

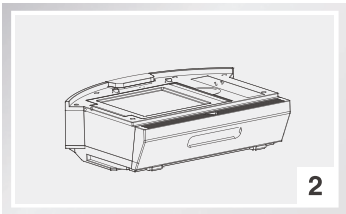

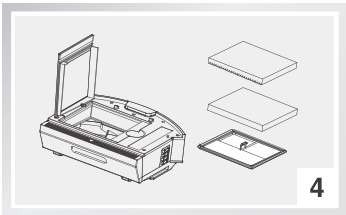

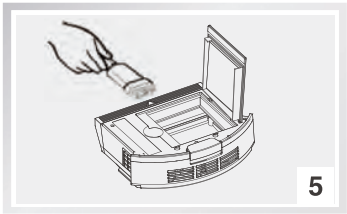

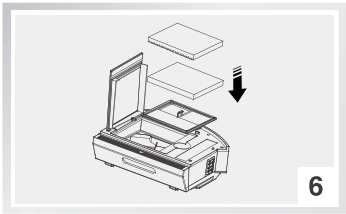

Entretien Régulier

Nettoyage les Composants du Réservoir de L'eau

❶ Nettoyer le chiffon

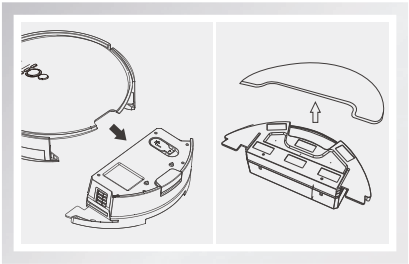

Retirez : après le nettoyage, retirez les composants du réservoir de l'eau et le chiffon.

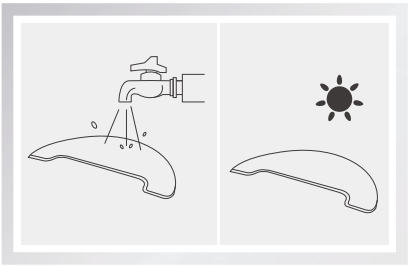

Entretien : rincer et sécher le chiffon

❷ Nettoyer le réservoir de l'eau

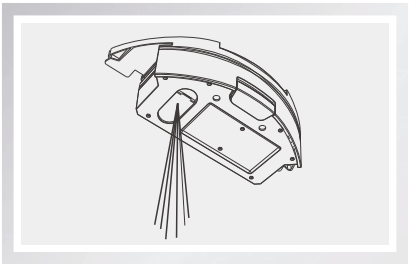

Retirez : après le nettoyage, retirez le chiffon et les composants, égouttez l'eau restant dans le réservoir d'eau.

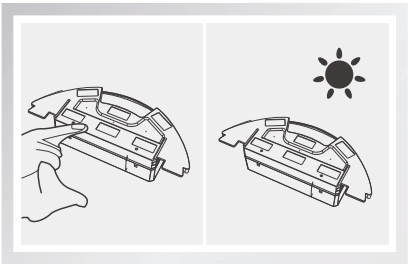

Entretien : sécher le réservoir d'eau à la main puis sécher avec l'air.

Entretien Régulier

Nettoyage Capteur et Point de Contact de Recharge

- Veuillez utiliser un outil de nettoyage ou tissue doux pour nettoyer le capteur ou point de contact de recharge comme illustré ci-dessous.

*** Rappel:**
Le point de contact de recharge doit être nettoyé ponctuellement si contaminé.

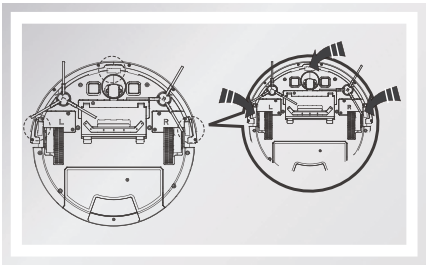

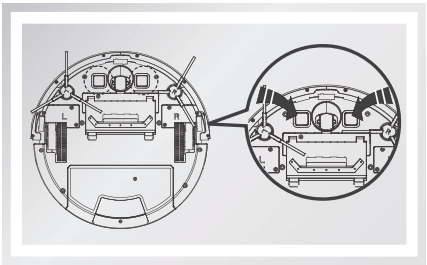

Nettoyage de la Roue Avant

Quand il y'a des corps étangers dans la roue avant, cela affectera la performance de nettoyage, veuillez donc la nettoyer de la manière suivante:

(1) Tirer la roue verticalement and la nettoyer. Veuillez vérifier que le joint est enlevé.

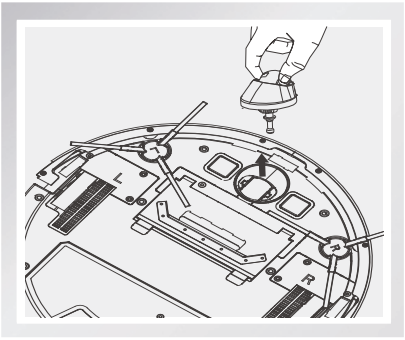

Dépannage

Remplacement des Accessoires Régulièrement

ACCESSOIRES	ENTRETIEN	REMPLACEMENT
Bac à poussière	Après chaque utilisation	N/A
Filtre	Hebdomadaire (deux fois par semaine si animaux)	Bimensuel
Brosse sur les côtés	Hebdomadaire	Dépend
Deck de Recharge	Hebdomadaire	N/A

Tableau Code Avertissements sur Ecran

Quand un problème se produit, la lumière rouge s'allumera et des petites tonalités s'entendront.
(• nombre d'alertes sonores)

Numéro Série	Alerte	Message Erreur	Cause	Solution
01	•	E11 ⚠	Dysfonctionnement de la roue gauche	Vérifier la roue gauche
02	•	E12 ⚠	Dysfonctionnement de la roue droite	Vérifier la roue droite
03	•	E13 ⚠	Dysfonctionnement de la brosse gauche	Vérifier la brosse gauche
04	•	E14 ⚠	Dysfonctionnement de la brosse droite	Vérifier la brosse droite
05	• •	E21 ⚠	Robot suspendu	Poser le robot au sol

Dépannage

Numéro Série	Alerte	Message Erreur	Cause	Solution
06	• •	E22 ⚠	Dysfonctionnement du capteur de vue	Nettoyer le capteur
07	• •	E23 ⚠	Dysfonctionnement Pare-chocs	Vérifier le pare-chocs
08	• • •	E31 ⚠	Le robot est coincé	Bouger le robot dans une zone ouverte et rallumer
09	• • •	E32 ⚠ 🗑	Dysfonctionnement Bac à poussière	Vérifier le Bac
10	• • •	E33 ⚠	Dysfonctionnement du container à eau	Vérifier le container à eau
11	•• •• •	E41 ⚠	Dysfonctionnement de la batterie	Rallumé le robot
12	•• •• • •	E42 ⚠	Dysfonctionnemt du composant de vue de face	Vérifier le composant
13	•• •• • • •	E43 ⚠	Dysfonctionnement du module Gyro	Rallumé le robot
14		🗑	Le bac est plein ou le filtre a besoin d'être nettoyé	Nettoyer le bac ou le filtre
15		LO ⚠	Batterie faible	Recharger

* Rappel:
  Si le problème reste non résolu, essayez ce qui suit:
  1. Éteignez et rallumez le bouton sur le côté du robot puis recommencez.
  2. Si le problème reste non résolu, veuillez envoyer le produit au service après-vente.

Service Client ILIFE

Numéro du Service Client :
1-800-631-9676 (Gratuit pour USA & Canada)
Email: support@iliferobot.com
Website: www.iliferobot.com

ILIFE-V8s

Aspiradora Robótica

Manual del Usuario

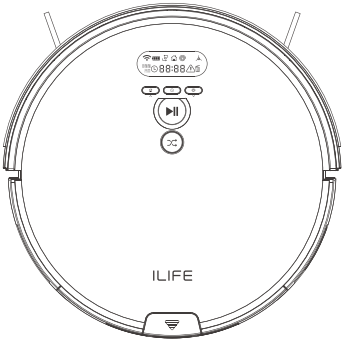

Por información detallada, por favor visite: www.iliferobot.com

ILIFE

ILIFE

Estimado Cliente,

¡Gracias por haber adquirido la aspiradora robótica ILIFE V8s! Usted se ha unido a las millones de personas que limpian con robots – la manera más inteligente de hacerlo.

Por favor tómese unos momentos para leer este manual y familiarizarse con su robot, para lograr el mejor desempeño del mismo. Si tiene algún problema, por favor no se preocupe. Primero debe contactarse con nuestro servicio al cliente o visitar a nuestra página web www.iliferobot.com para obtener más información.

Manténgase conectado con nosotros a través de Facebook o Twitter para disfrutar de los siguientes beneficios exclusivos:

- Obtenga soporte personalizado para su robot específico, incluyendo respuestas a preguntas, consejos de mantenimiento, demos en video, chat en vivo y más.
- Obtenga actualizaciones del product e información valiosa sobre el mismo. Esté entre los primeros en descubrir los nuevos robots, con descuentos exclusivos y promociones especiales.

Contáctese con nosotros ahora en
Facebook: https://www.facebook.com/iliferoboticsES/
Twitter: twitter.com/ILIFEROBOTICS

¡Difrute de limpiar todos los días!
Saludos
ILIFE Innovation

ILIFE Servicio al Cliente

Número de Servicio al Cliente:
1-800-631-9676 (Gratuito para USA & Canada)
Email: support@iliferobot.com

Consejos Importantes

V8s contiene partes electrónicas. No lo sumerja ni lo rocíe con agua. Limpiar solamente con un paño seco.

Para el mejor uso

- Coloque el cargador contra la pared en una zona amplia. No lo ponga cerca de una puerta o la escalera.
- Antes de limpiar, quite objetos del piso (por ej. Cables, taburetes, etc.).
- Elija el modo MAX para limpiar un área con gran concentración de polvo.

Mantenga el Máximo Rendimiento

- Limpie el cepillo Lateral y la unidad de ventilación cuando estén sucios y cámbielos cuando se dañenen. (Véase la figure 1)
- Quite la rueda frontal con un destornillador. Limpie la cavidad de la rueda (pelos) y el eje dos veces por semana. (Véase la figure 2)
- Vacíe el depósito de polvo y limpie el filtro después de cada uso. Sustituya el filtro una vez al mes.

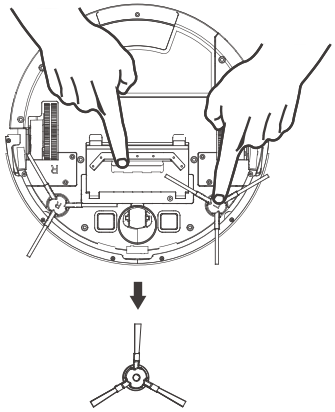

Figura❶

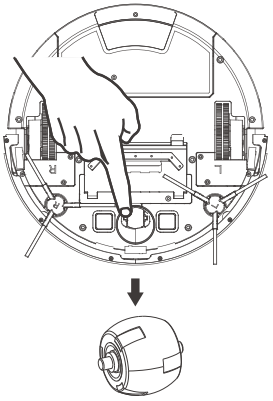

Figura❷

Tabla de Contenido

Instrucciones de Seguridad 4
Composición del Producto 6
Lista de Accesorios 6
Anatomía del Robot 7
Depósito de Polvo / Tanque de Agua 8
Panel de Funciones del Robot 9
Parámetros del Producto 10
Funcionamiento del Producto 11
Operación del Control Remoto 11
Recarga de la Base 13
Comienzo/Pausa/Dormir (sleep) 15
Programación con Robot 16
Operación del Robot 17
Selección del Modo 17
Funcionamiento del Depósito de Agua 20
Mantenimiento Regular 22
Limpieza del Cepillo Lateral y la Unidad de Ventilación 22
Limpieza del Depósito de Polvo y del Filtro 22
Limpieza de los Componentes del Tanque de Agua 23
Limpieza del Sensor y Punto de Contacto de Recarga 24
Limpieza de la Rueda Frontal 24
Solución de Problemas 25
Sustituya Accesorios Regularmente 25
Aparición de Códigos de Advertencia en Panel de Control 25

Instrucción de Seguridad

Antes de usar este producto, lea las siguientes instrucciones de seguridad y siga todas las precauciones normales de seguridad.

- Antes de usar este producto, lea este manual completamente y con atención.
- Guarde este manual.
- Cualquier operación contraria a la descripción de este manual puede provocar daño a las personas o al producto.

ADVERTENCIA

1. El producto sólo debe ser desarmado por técnicos certificados. No les está permitido a los usuarios desarmar o reparar el producto.
2. Utilice únicamente el adaptador suministrado por la fábrica. El uso de otro adaptador no compatible puede causar descargas eléctricas, incendios o daños al producto.
3. No toque el cable de corriente, el plug o el adaptador, con las manos mojadas.
4. No permita que ropa o cuerpos extraños se enganchen en las ruedas.
5. No permita que el producto esté cerca de cigarillos, encendedores, fósforos u otro producto inflammable.
6. Si es necesario limpiar el producto, hágalo cuando ha parado de cargar.
7. No doblar demasiado el cable de alimentación ni presionar el mismo con objetos pesados o cortantes.
8. Este producto es sólo para uso interior. No lo use en el exterior.
9. No se siente sobre el producto, ni apoye objetos sobre él.
10. No use este producto en ambientes mojados o húmedos (cualquier ambiente con líquido).
11. Antes del uso quite todos los objetos que puedan causar daño (tela, vidrio, etc) u objetos que puedan engancharse en los cepillos laterales o ser chupados (cables, ropa, pael, cortinas, persianas etc).
12. No apoye el producto sobre un lugar del que pueda caer (mesas, sillas, etc).
13. Apague el producto mientras lo transporta o si no lo va a usar por un largo período de tiempo.

Instrucción de Seguridad

14. Antes del uso, compruebe que el adaptador y la toma están correctamente conectados. De lo contrario, la batería podría dañarse.
15. Para evitar tropiezos, informe a todos en la casa cuando el producto está en funcionamiento.
16. No usar este producto cuando el depósito de polvo esté lleno.
17. Utilice este producto con temperaturas entre los -10° y los 50° (grados centígrados).
18. No guarde este producto en ambientes con alta temperature.
19. Se debe quitar la batería antes de descartar el producto.
20. Antes de remover la batería el producto debe ser desconectado de la corriente.
21. La batería debe ser dispuesto en forma segura.
22. Use solamente baterías autorizadas por el fabricante. No use baterías no compatibles.

Este producto no debe ser usado por niños, personas con la falta de relacionada experiencia o conocimientos.

Composición del Producto

Lista de Accesorios

Nº de Serie	Descripción	Cantidad
1	Cuerpo principal (batería incluída)	1
2	Base Recargable	1
3	Control Remoto (no incluye la batería)	1
4	Adaptador de Carga	1
5	Tanque de Agua	1
6	Paño de Fregona	1
7	Herramientas de Limpieza	1
8	Manual del Usuario	1
9	Cepillos Laterales Extra	2
10	Filtro	1

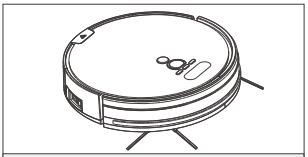
1

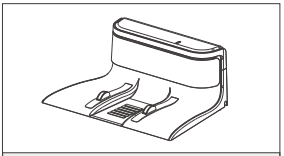
2

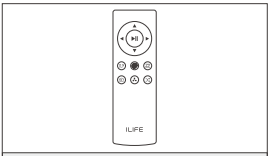

3

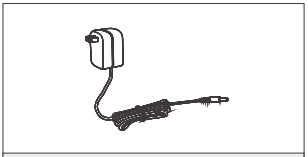
4

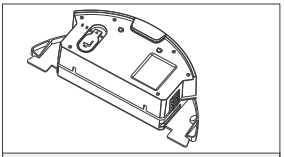
5

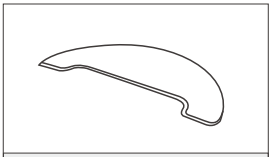
6

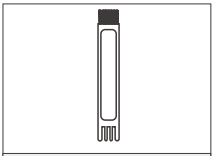
7

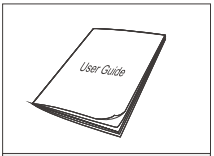

8

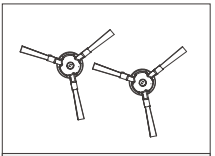
9

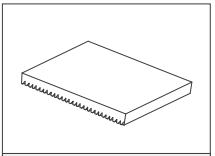
10

Composición del Producto

Anatomía del Robot

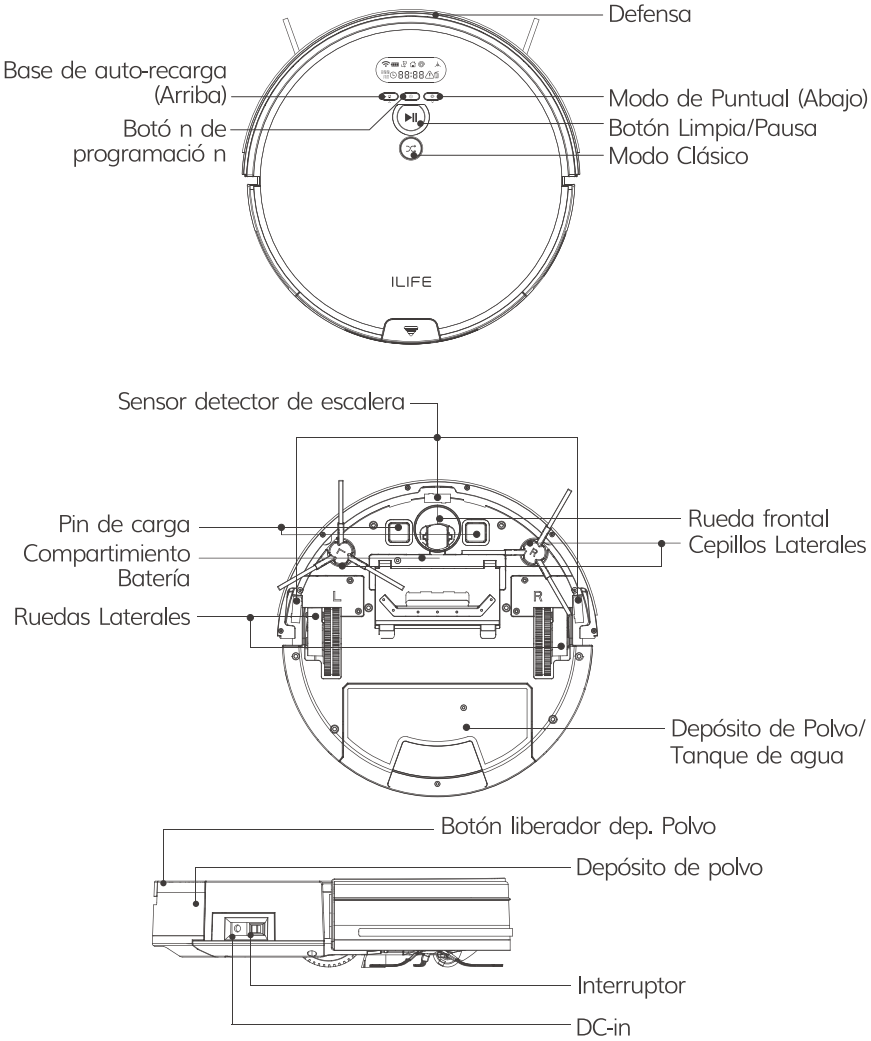

Composición del Producto

Depósito de Polvo

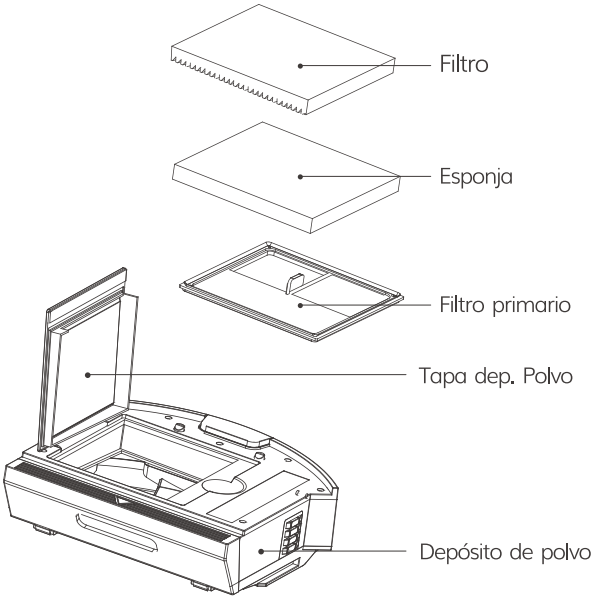

Tanque de Agua

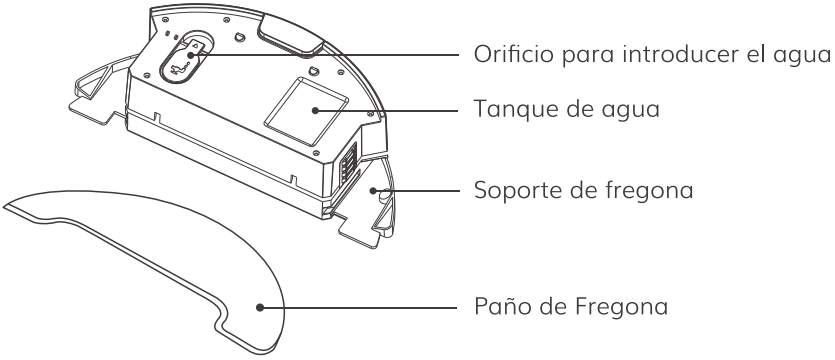

Composición del Producto

Panel de Funcionamiento del Robot

Íconos en pantalla	Descripción del Ícono
	Luz de Señal
	Alerta de Problemas
	Mal funcionamiento de cepillo Lateral
	Mal funcionamiento Dep. Polvo
	Modo de Borde
	Base de Recarga
	Modo Puntual
88:88	Pantalla de Tiempo
AM/PM	Formato 12 horas
	Reloj

Botones íconos	Descripción del Ícono
	Limpia/Botón Pausa
	Modo Clásico
	programació n
	Recarga/Arriba
	Modo Puntual/Abajo

Composición del Producto

Parámetros del Producto

Clasificación	Elemento	Detalle
Especificaciones Mecánicas	Diámetro	330mm
	Altura	81mm
	Peso Neto	2.7kg
Especificaciones Eléctricas	Batería	Li-ion
	Poder	22W
	Tipo de carga	Auto Carga/Carga Manual
Especificaciones de Limpieza	Capacidad de depó sito de polvo	0.75 L
	Capacidad de depósito de agua	0.3 L
	Modo de Limpieza	Clásica/Puntual/Borde/ Programa diario
	Duración por carga	＜300 mins
	Duración por Limpieza	⩾80 mins
Tipos de botones		Botones Mecánicos
Presentación de tabla		Pantalla LCD

Recordatorio :
La compañía se reserva todo el derecho de cualquier cambio tecnológico o de diseño con el fin de mejorar el producto.
El derecho de la interpretación final pertenece a la compañía.

Operación del Producto

Manejo del Control Remoto

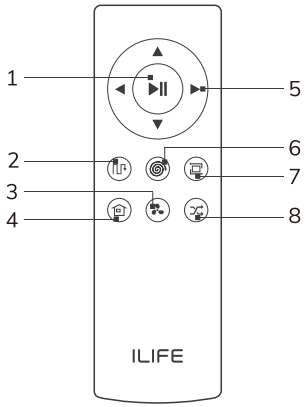

1. Botón Limpia/Pausa
2. Modo de Ruta
3. Modo MAX
4. Botón de Recarga
5. Botones de dirección
6. Modo Puntual
7. Modo de borde
8. Modo Clásico

❶ Botones Limpia / Pausa ⏯

- Presione el botón para pasar el robot de modo sleep a seleccionar modo.
- Presione el botón del modo elegido para comenzar a limpiar.
- Presione el botón para pausar el robot durante esta operación.

❷ Botones de Dirección

A. " ▲ " Adelante
Presione el botón para mover el robot hacia adelante.

B. " ◄ " Izq. Presione el botón y el robot girará a la izquierda.

C. " ► " Derecha Presione el botón y el robot girará a la derecha.

Aviso: los botones "▲" "▼" "◄" "►" no van a funcionar cuando el robot está trabajando.

Operación del Producto

❸ Modo MAX

En el modo de aspirador, para sacar el polvo del área de tráfico, presione para aumentar el poder de succión y pasará al modo de limpieza profunda. Se mostrará "HI" en el panel de visualización. Presione de nuevo para volver al modo de limpieza normal. "LO" aparecerá en el panel de visualización.

❹ Botón Base/Recarga

Presione el botón y el robot volverá a la base para recargar.

❺ Botón Limpieza de Borde

Presione el botón para comenzar a limpiar en el Modo Borde.

❻ Botón Modo Puntual

Presione el botón para comenzar a limpiar en el Modo Puntual.

❼ Botón Modo de Ruta

Presione el botón para comenzar a limpiar en Modo de Ruta.

❽ Botón Modo Clásico

Cuando el robot termine de limpiar un área en modo clásico, se moverá a lo largo de las paredes hasta la siguiente área. El modo clásico es adecuado para la limpieza de alfombras.

Recordatorio :
Por favor instale dos baterías AAA/R03 antes de usar el control remoto.
Por favor quite las baterías si el control remoto no va a ser usado por un largo tiempo.

Operación del Producto

Base de Recarga

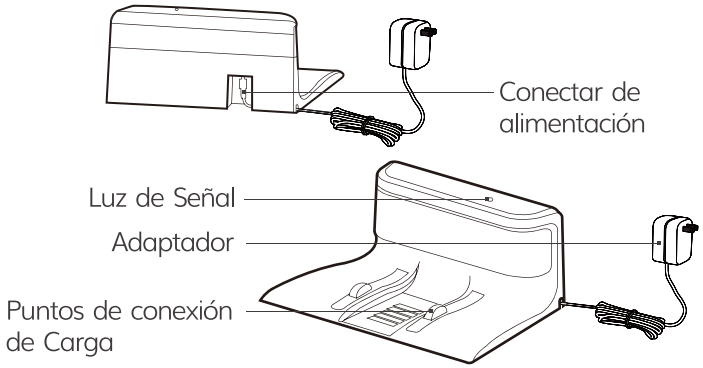

❶ Posicionar Base de Recarga

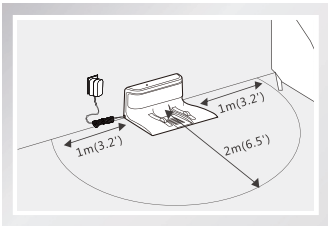

- Conecte el adaptador con la base de recarga.
- Posicionamiento base de recarga: coloque la base de recarga horizontalmente contra la pared.
  No debe haber objetos a menos de 1m a izq. y der. y 2m hacia adelante.
  Tampoco debe haber objetos reflejantes alrededor (espejos)
- Conecte la corriente.

> ✻ **Recordatorio:**
> Cuando la base está conectada al adaptador, la señal de luz de la misma se encenderá.

❷ Encienda el robot

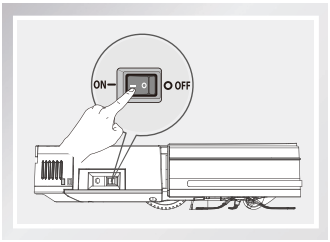

- Encienda el botón de poder al costado, "—" para ON, " O " para OFF.

> ✻ **Recordatorio:** Al terminar el trabajo, no apague el robot; manténgalo recargando hasta el próximo uso.

Operación del Producto

❸ Recargando el Robot

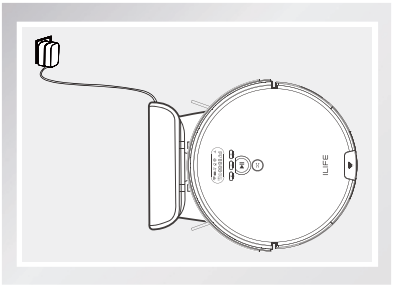

A. Auto Recarga

- En el Modo Auto; con baterí a baja el robot buscará automáticamente la base de recarga.
- En el modo seleccionado, presionando este botón ⌂ en el control remoto, el robot buscará la base de recarga.

> ✻ **Recordatorio:**
> Por favor mantenga limpios los contactos de recarga diariamente, para evitar problemas de recarga.

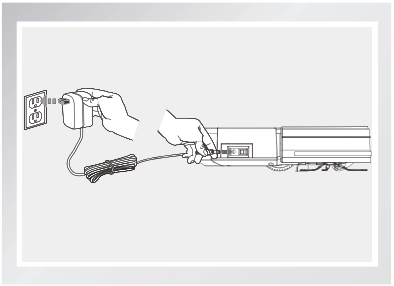

B. Manual de Recarga

- Encienda el botón de poder al costado del robot; conecte el adaptador con el robot y luego conecte el plug del adaptador al tomacorriente

> ✻ **Recordatorio:**
> - Primera recarga por 12 horas.
> - Por favor deje el robot recargando diariamente; asegúrese que la base esté conectada a la electricidad y el botón encendido.
> - Si no va a usar el robot por mucho tiempo, cárguelo totalmente, apáguelo y guárdelo en un lugar seco y bien ventilado.
> - Por favor no use recarga manual en Modo de programación, si no, el robot no podrá realizar esa función.

Operación del Producto

Comienzo/Pausa/Sleep(dormir)

Modo dormir: el botón de poder está en ON, el interruptor y la pantalla no se encienden y el robot está en estado inactivo.

Modo seleccionado: el botón de poder está en ON, el interruptor tintinea y la pantalla del panel se enciende; el robot está en estado inactivo.

Modo de limpieza: el robot está en estado operativo; la luz verde se enciende y la pantalla del panel muestra el estado de operación.

1 Comienzo

- Asegúrese que el interruptor al costado del robot esté en "ON".
- Pres. ⏯ o botón ⤮ para comenzar la operación.
- Pres. ⏯ o botón ⤮ en el control remoto para comenzar la operación.

> ✻ **Recordatorio:**
> Si el robot está en modo dormir, presione el botón ⏯ despertar al robot ingrese en Modo seleccionado, y presione botón ⏯ nuevamente y robot comenzará automáticamente la operación.

2 Pausa

- "Pausa" cambia el robot de Modo Limpieza a Modo seleccionado. Puede habilitarse presionando ⏯ en el control, o el botón ⏯ en el robot.

> ✻ **Recordatorio:**
> Puede operar de nuevo la máquina después que ha sido pausada.

3 Dormir

- Para entrar al Modo Dormir:
  A: Presione el botón ⏯ por tres (3) segundos.
  B: La máquina entrará automáticamente en Modo Dormir si no se toma ninguna acción durante 3 minuto.

Operación del Producto

Programación con Robot

• **Cree un horario y deje que funcione automáticamente todos los días.**

❶ 88:88 Ajuste de la hora del reloj

A. Cuando se enciende la aspiradora, sonará un pitido mientras se presiona el botón durante 2 segundos, y la parte de la Hora en la pantalla parpadeará, mostrando que ha entrado en el ajuste de la hora. Los botones y se usan para ajustar los números. Presione el botón para cambiar entre hora, minuto, 12/24 hora.
B. Ajuste del formato de 12/24 horas: presione el botón para cambiar entre formato de 12/24 horas, y la pantalla mostrará ON/OFF respectivamente.
C. Al completar el ajuste del reloj, presione el botón para guardar el ajuste.

*** Recordatorio:**
•El robot saldrá automáticamente del modo de configuración después de 15 segundos sin ninguna operación. No se guardará la configuración
•La nueva configuración no tendrá éxito, si no se presiona el botón .

❷ 88:88 Ajuste de la hora de la programación

Una vez que la programación se haya configurado correctamente, el robot trabajará todos los días a la hora determinada. Si el interruptor de alimentación en el lateral del robot está apagado, el programa se perderá y deberá reiniciarse.
A. Cuando se enciende la aspiradora, presione rápidamente el botón , emitirá un pitido y los signos de se muestra en la pantalla de visualización, parpadearán mostrando que ha entrado en el estado del modo de configuración de programa. Presione el botón para cambiar entre horas y minutos. Presione el botón y para ajustar los números de las horas.
B. Cuando se complete la programación, presione el botón para guardar la configuración.

Atención:
• El robot saldrá automáticamente del modo de configuración después de 15 segundos sin ninguna operación, y la configuración no se guardará.
• Si no se presiona el botón , no se guardará la última configuración.

❸ Cancelar la Programación

Cuando se encienda el robot, presione rápidamente el botón , emitirá un pitido y los signos de en la pantalla parpadearán, mostrando que ha entrado en el modo de configuración de programa. Presione el botón para cancelar el horario del día, y la pantalla mostrará "--:--". Si se presiona el botón nuevamente, se abrirá la programación y la pantalla mostrará la hora programada anterior.

Operación del Producto

Operación del Robot

❶ Botón de Limpia/Pausa

A. Presione el botón para cambiar del Modo Dormir al Modo Seleccionado.
B. Presione el botón en el Modo Seleccionado para comenzar a limpiar.
C. Presione el botón. Para Pausar el robot durante su operación.

❷ Botón Modo Clásico

A. Presione el botón para cambiar de Modo Dormir a Modo Seleccionado.
B. Presione el botón en el Modo Seleccionado para comenzar a limpiar en Modo Clásico.
C. Presione el botón para Pausar el robot durante su operación.

❸ Botones de Dirección

A. "" En el modo seleccionado o en el modo de limpieza, presione el botón para permitir que la aspiradora regrese a la estación de carga. Presione el botón para aumentar el número en el modo Programación/Hora.
B. "" En modo de selección o modo de limpieza, presione el botón para iniciar la limpieza de spot. Presione el botón para disminuir el número en el modo Programación/Hora.

Modo Seleccionado

Hay varios modos de limpieza para diferentes condiciones de piso para limpieza profunda. Podrá elegir con el control remoto.

- Puede usar el control remoto para cambiar entre distintos modos.
- Debe asegurarse de que el robot esté despierto antes de comenzar con cualquiera de los modos. Está encendido, la luz es verde . La pantalla del panel encendida; el robot está inactivo.

❶ Modo de Ruta

- Presione y el robot comienza a limpiar enforma de zigzag. Para hacer la limpieza más eficiente, durante el proceso de la misma va calculando automáticamente el área que falta limpiar.

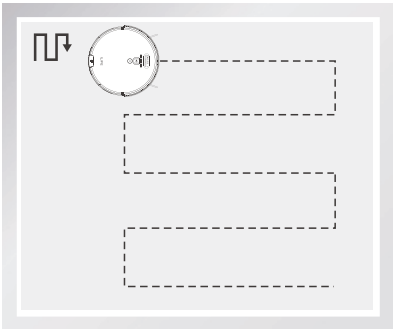

*** Aviso:**
Presione en control remoto para trabajar a Modo de Ruta.

Operación del Producto

❷ Modo Puntual

- Ubique el robot cerca del área requerida y Presione en el robot o botón en el control remoto para trabajar a Modo Puntual.

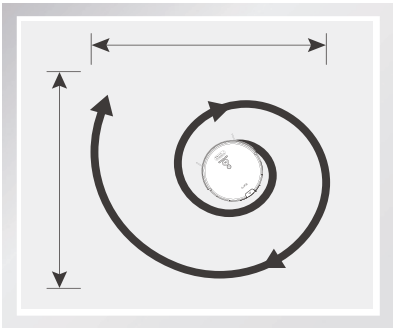

❸ Modo Borde

- Ubique el robot cerca del área requerida y presione en el control remoto para comenzar a limpiar en Modo Borde.

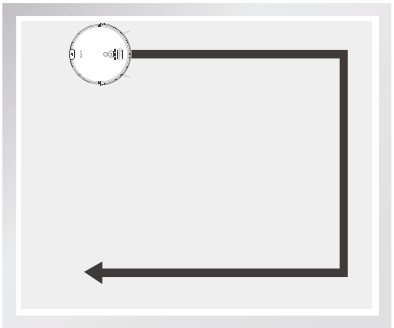

❹ Modo MAX

- Si hay mucho polvo durante el proceso de limpieza, por favor presione el botón en el control remoto. Aparece "HI" para aumentar la aspiración para limpieza profunda; presione el botón nuevamente para volver a modo normal. Aparece "LO" en la pantalla.

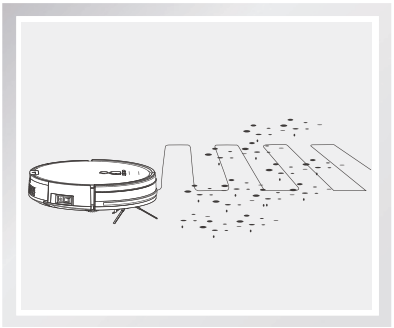

Operación del Producto

❺ Modo Clásico

- Cuando el robot termine de limpiar un área en modo clásico, se moverá a lo largo de las paredes hasta la siguiente área. El modo clásico es adecuado para la limpieza de alfombras.

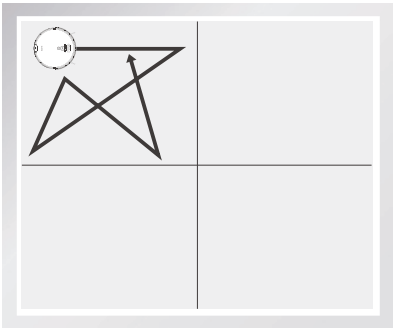

*** Aviso:**
Presione ⊗ en el robot o en control remoto para trabajar a Modo Clásico.

❻ Modo de fregar

- En el modo de fregona, el robot comenzará a fregar automáticamente. Durante el proceso de fregar, presione el botón ⊗ , en el control remoto, para cambiar la velocidad de caída del agua.

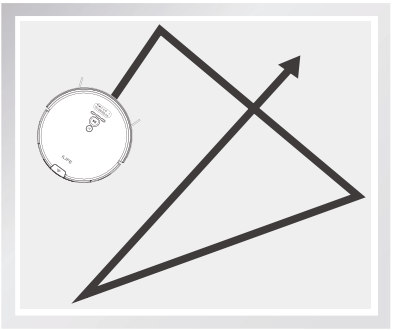

❼ Modo de Recarga en la Base

- El robot puede sensar batería baja durante el proceso de limpieza y automáticamente activa el Modo de Recarga en la Base, buscando la base de recarga.

* Presione ⊗ en el robot o botón ⊗ en el control remotopara mandar al robot a activar ese modo.

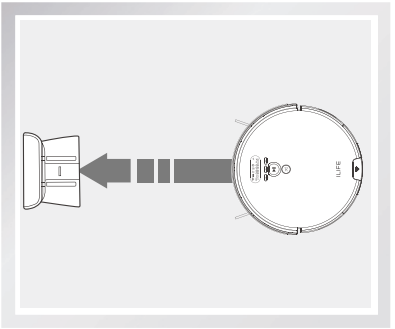

Operación del Producto

Funcionamiento del Depósito de Agua

El producto está equipado con un depósito de agua, y si nesecitan fregarse, se recomienda cambiar el depósito de polvo de los componentes del tanque de agua para que se pueda llevar a cabo el trabajo de la fregona, después de haber completado la limpieza.

* Durante el proceso de fregado, el robot será reorganizado para fregar el área limpia. Si se detiene, agregue agua o limpie la fregona. Para lograr un mejor efecto de limpieza, se recomienda el uso en habitaciones individuales.
* Al limpiar una segunda habitación, se recomienda trasladar el robot manualmente a la habitación correspondiente y agregar agua o limpiar el paño de acuerdo a la situación.

* Por favor no utilice la opción de agua en la alfombra. Por favor, doblar el borde de la alfombra para evitar la suciedad en la alfombra mientras limpia en el modo de fregado.
* Por favor, preste atención durante el modo de fregado, agregar agua o limpiar regularmente. Para agregar agua el tanque debe ser removido.
* Asegúrese de remover el tanque mientras se está cargando.

❶ Agregar Agua

- Abra el tapón de inyección de agua, llene la taza con agua e inyecte el agua lentamente en el tanque.

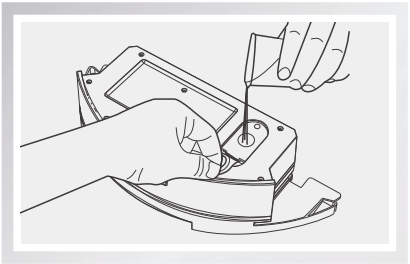

Operación del Producto

❷ Pasar la fregona

- Cierre firmemente la tapa de inyección de agua, coloque la fregona y ajuste las dos bandas elásticas.

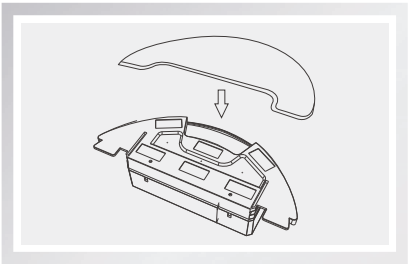

❸ Instalación los componentes del depósito de agua.

- Presione el botón en el extremo del depósito de polvo, y remueva el mismo; cambie ese depósito por el tanque de agua.

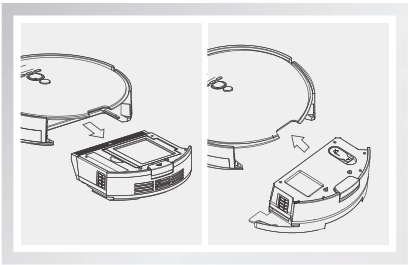

❹ Fregar el piso

- Comience cualquier modo de limpieza de acuerdo a la necesidad; y el robot realizará sincronizadamente la aspiración o el fregado.

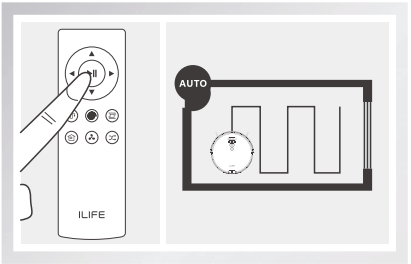

Mantenimiento Regular

* Por favor apague el robot y desenchufe la base de recarga cuando limpie el robot y sus accesorios.

Limpieza de Cepillo Lateral y Unidad de Ventilación

- Por favor limpie el cepillo lateral y la unidad de ventilación cuando estén sucios; y sustitúyalos cuando estén dañados.

Limpieza del Depósito de Polvo y del Filtro

- Por favor limpie el depósito de polvo y el filtro después de cada uso como se indica abajo.

* **Recordatorio:**

A. Remueva el depósito de polvo y revise si hay algún desecho en la unidad de ventilación; después límpielo.

B. El filtro primario es reemplazable y debe lavarse con agua después de un uso de 15-30 días; después de lo cual se debe secar en un lugar fresco y bien ventilado. Retorcido prohibido.

C. El filtro superior no se puede limpiar con agua. Se debe limpiar agitándolo.

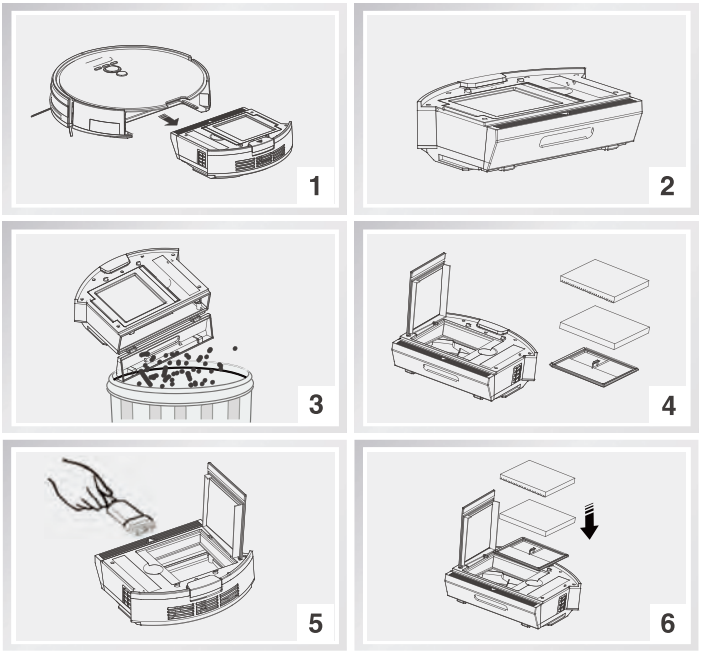

Mantenimiento Regular

Limpieza de los Componentes del Tanque de Agua

❶ Limpiar la fregona

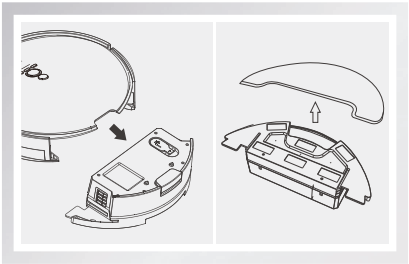

Remover: después de fregar, por favor remueva el tanque de agua y la fregona.

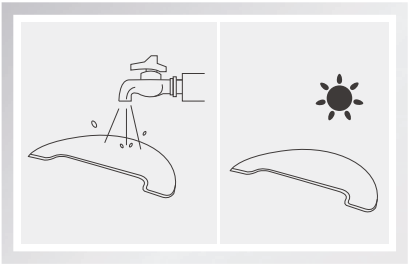

Mantenimiento: enjuague y seque la fregona al aire.

❷ Limpieza del tanque de agua

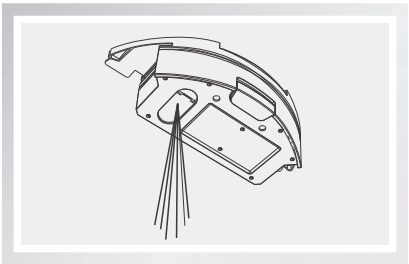

Remover: después de fregar, remueva la fregona y sus componentes; vacíe el agua remanente en el tanque de agua.

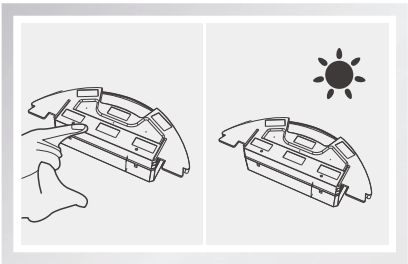

Mantenimiento: Seque el tanque de agua a mano y después deje secarlo al aire.

Mantenimiento Regular

Limpiando el Sensor y los Contactos de Recarga

- Por favor, para limpiar el sensor o los contactos de recarga utilice una herramienta de limpieza o un paño suave, como se ilustra abajo.

*** Recordatorio:**
El contacto de recarga debe limpiarse regularmente si se encuentra contaminado o sucio.

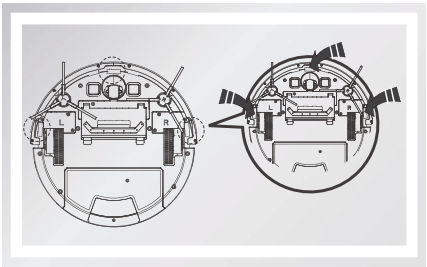

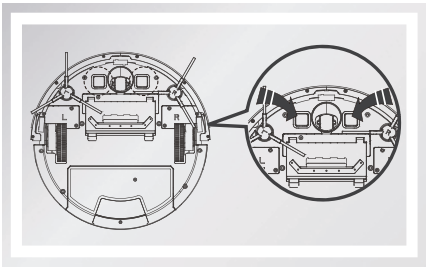

Limpieza de la rueda frontal

Cuando hay un cuerpo extraño en la rueda delantera, afectará el desempeño en la limpieza; por favor, limpiarla de la siguiente manera:

(1) levante la rueda en forma vertical, y límpiela. Por favor revise si ha sacado la junta.

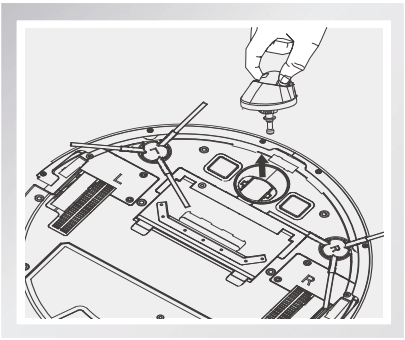

Solución de Problemas

Sustituya los Accesorios Regularmente

ACCESORIOS	MANTENIMIENTO	SUSTITUCIÓN
Depósito polvo	Después de cada uso	N/A
Filtro	Semanalmente (Dos veces por semana si hay mascotas)	Bimestral
Cepillo Lateral Giratorio	Semanalmente	Depende
Base de Recarga	Semanalmente	N/A

Código de Alerta en la Pantalla del Panel

Cuando hay problemas, se enciende la luz roja y suenan tonos cortos.
(• número de sonidos de alerta)

Serie Número	Alerta	Mensaje Error	Causa	Solución
01	•	E11 ⚠	Mal funcionamiento rueda izquierda.	Revise rueda izquierda
02	•	E12 ⚠	Mal funcionamiento rueda derecha.	Revise rueda derecha
03	•	E13 ⚠	Mal funcionamiento cepillo lateral izquierdo	Revise cepillo laretal izquierdo
04	•	E14 ⚠	Mal funcionamiento cepillo lateral derecho	Revise cepillo lateral derecho
05	• •	E21 ⚠	Robot suspendido	Ponga el robot sobre el piso

Solución de Problemas

Serie Número	Alerta	Mensaje Error	Causa	Solución
06	• •	E22 ⚠	Componente visión inferior no funciona	Limpiar sensor vision inferior
07	• •	E23 ⚠	Mal funcionamiento de la defensa	Revisar defensa
08	• • •	E31 ⚠	El robot está atrapado	Mueva el robot a un area abierta y reinícielo
09	• • •	E32 ⚠ 🗑	Mal funcionamiento del depósito de polvo	Invéstiga el depósito de polvo
10	•• •• •	E41 ⚠	Mal funcionamiento de bateria.	Reinicie robot
11	•• •• • •	E42 ⚠	Mal funcionamiento componente de visión frontal	Revise componente visión frontal
12	•• •• • • •	E43 ⚠	Mal funcionamiento modulo Gyro	Reiniciar robot
13		🗑	El depósito de polvo está lleno o el filtro necesita limpieza	Limpie el depósito de polvo o el filtro
14		LO ⚠	Batería baja	Recargue

* **Recordatorio:**

Si el problema sigue sin solución, por favor intente lo siguiente:

1. Encienda y apague el botón al costado del robot y reinícielo.
2. Si persiste el problema después de reiniciado, envíe la máquina al servicio de post venta.

Servicio al Cliente ILIFE

Número de Servicio al Cliente:
1-800-631-9676 (Gratuito para USA & Canada)
Email: support@iliferobot.com
Página web: www.iliferobot.com