ILIFE

User Manual

Robotic vacuum cleaner

Model: V5s Pro

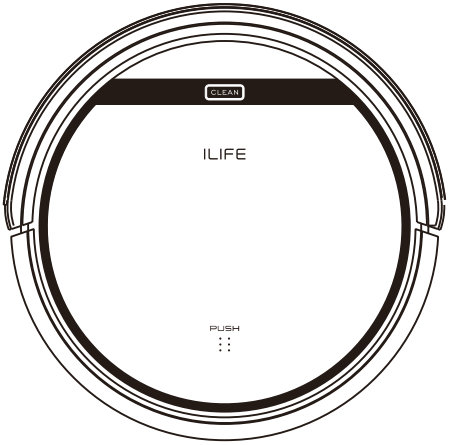

English

Français

Español

www.iliferobot.com

ILIFE

Dear Customer,

Thank you for purchasing ILIFE V5s Pro robot vacuum cleaner! You have joined the millions of people who clean with robots - the smarter way to get it done.

Please take a few moments to read this manual and get acquainted with your robot, to get the best performance from your robot. If you have any problem when you use it, please don't worry, you are supposed to contact our customer service firstly, we will support you during this process.

ILIFE Customer Service

Customer Service Number:
1-800-631-9676 (Toll free for USA & Canada)
Email: support@iliferobot.com

Important Tips

How to use

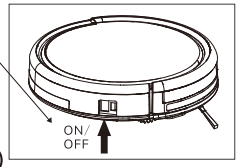

- Before using the robot, please ensure the power switch is on. Take a few moments to survey the area to be cleaned and remove any obstacles.
- The robot will pass over the same area of the floor multiple times to ensure thoroughly clean.
- The spinning brushes may flick small granule(dog food, cat litter) here and there, but finally the robot will vacuum them all in.
- Before replacing side brushes, check and match “L” “R” mark on both side brush and bottom of robot.
- When you set the clock time or schedule, the final operation will be confirmed by beep from robot. If no tone received, your setting is unsuccessful.
- Empty the dustbin. You could notice the robot vacuum less, even spits out. when the dustbin is full, though there is no any warning beep sound.

For Best Performance

- Empty V5s Pro's dustbin and clean its filter after every use.
- Filter could not be washed by water.
- Replace new Filter when you notice V5s Pro vacuum gets weaker and pick up less than before.
- Put charging dock against the wall and remove obstacles about 1 meter at two sides and about 2 meters forward.
- Fully charge robot's battery before each cleaning cycle.

Battery Life

To extend V5s Pro's battery life and keep its cleaning at peak performance:

- Charge the robot overnight before first time use.
- If the robot is not used for a long time, please turn off the power switch.
- Recharge the robot as soon as possible. Waiting several days to recharge may damage the battery.
- Use the robot frequently.

Warning: The product contains electronic parts. DO NOT submerge V5s Pro or spray it with water, clean with a dry cloth only.

Table of Contents

Safety Instructions 1

Product Parts 2

Main body and accessories 2

Robot anatomy 3

Charging dock and Remote control 4

CLEAN button status 5

Remote control operation 6

Product Operating 7

How to get started 7

Start up/Pause/Sleeping 8

Scheduling 8

Cleaning modes 9

Product Maintaining 10

Cleaning side brushes 10

Cleaning dustbin and filters 10

Cleaning sensors 10

Front wheel clean up 11

Trouble Shooting 12

Error code sheet 12

Error appearance 13

Product Specifications 14

Annex-Operation manual 15

Safety Instructions

Before using the robot, please read and follow the below safety instructions and precautions.

- Read through this user manual carefully before using the robot.
- Retain this user manual.
- Any operation that is not described in this user manual may injure the users and cause product damage.

WARNINGS

1. Only certified technicians may disassemble the robot. Users must not disassemble or repair the robot.
2. Use factory authorized adapter only. Using nonspecific adapter may cause electric shock, fire or robot damage.
3. Do not touch the power cord, plug or adapter with wet hands.
4. Do not allow clothes or any part of your body to be drawn into the robot's wheels.
5. Do not place the robot near cigarette, lighter, matches or other flammables.
6. Clean the robot after charging finishes.
7. Do not over-bend the power cord or pressure the power cord with heavy or sharp objects.
8. Do not use the robot outdoor.
9. Do not sit on the robot or attach any object on it.
10. Do not use the robot on the floor.
11. Before using the robot, remove all fragile objects (textile, glass, lighting, etc) and other objects that could get caught in the brushes or suction opening (cords, clothing, papers, drapes, blind, etc) on the floor.
12. Do not place the robot where it could easily fall off (tables, chairs, etc).
13. Turn off the power switch during transportation or when the robot will not be used for a long time.
14. To avoid battery damage, check if the adapter and outlet are properly connected before using the robot.
15. To avoid tripping, make sure everyone in the house knows the robot is working.
16. Use the robot in environment between -10° and 40° Celsius.
17. Do not place the robot in high-temperature environment.
18. Before scrapping the battery, remove it from the robot.
19. Disconnect electricity supply before removing the battery.
20. The battery is to be disposed of safety according to local regulations.

NOTE: This robot should not be used by children, mentally challenged people or people who lack related experience and backspace knowledge (unless they are under proper supervision).

Product Parts

Main body and accessories

NO.	Description	Qty
1	Main Body	1
2	Charging Dock	1
3	Remote Control (battery not included)	1
4	Adapter	1
5	Cleaning Tool	1
6	User Manual	1
7	Extra Side Brushes	2
8	High Performance Filters	2
9	Mop Cloth	1
10	Water Tank	1

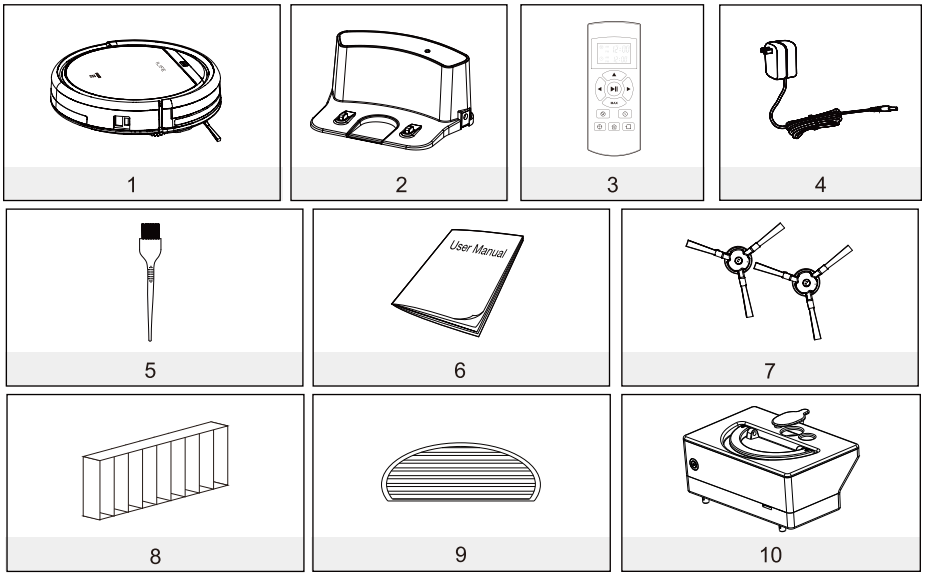

Product Parts

Robot anatomy

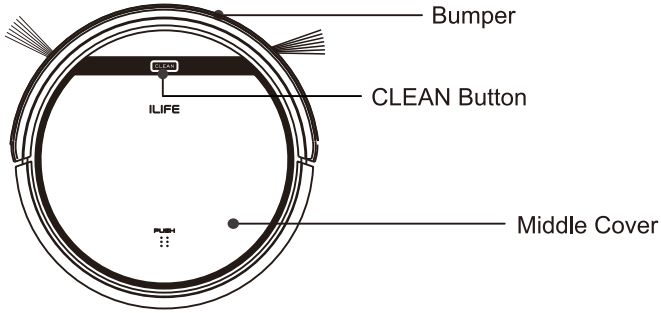

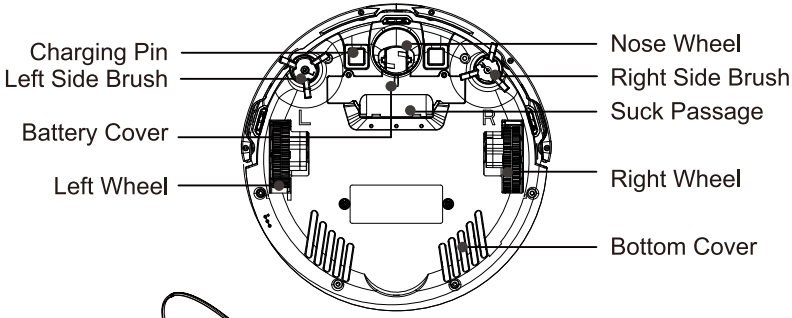

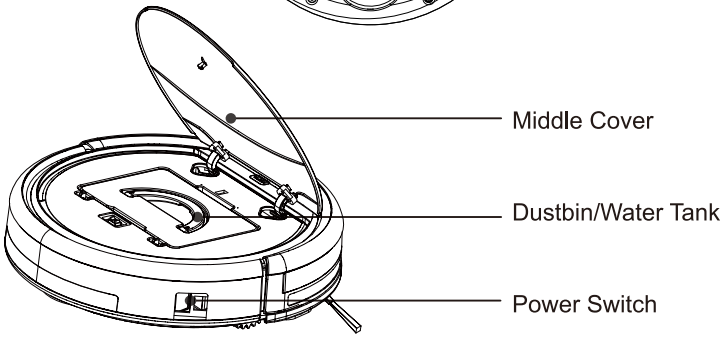

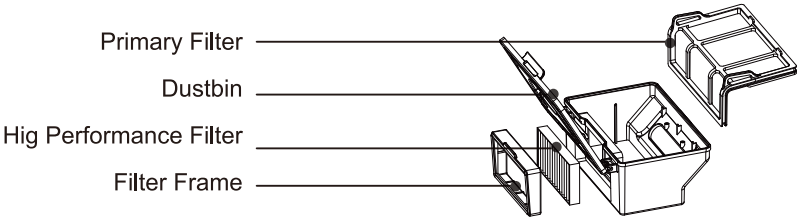

Product Parts

Charging Dock

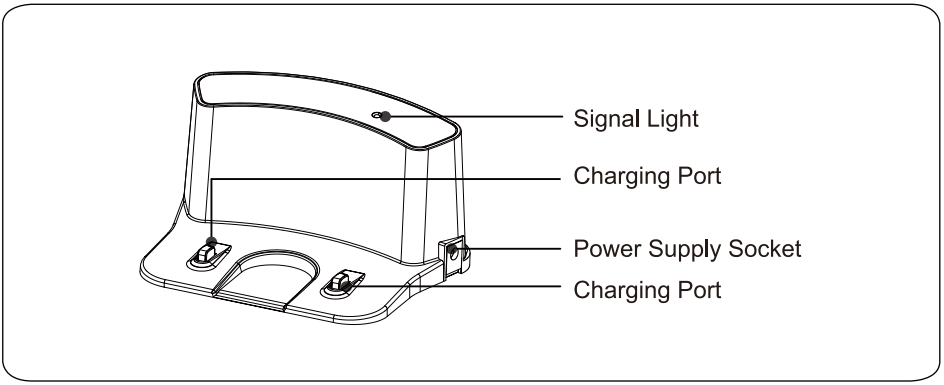

Remote Control

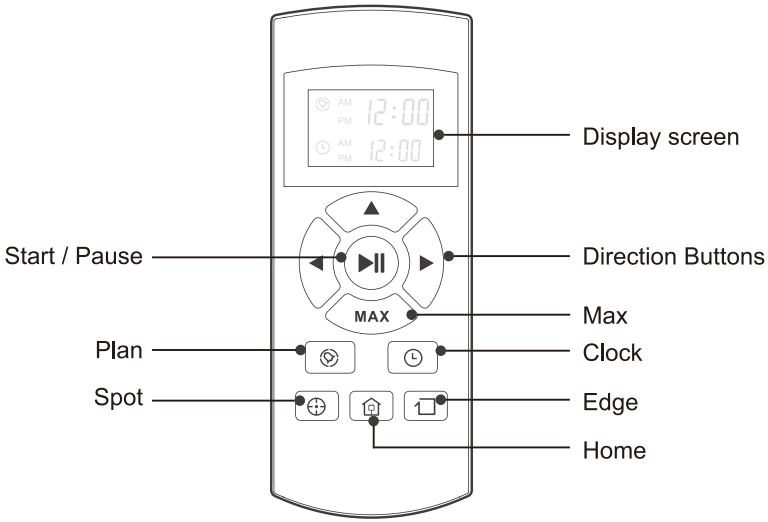

Product Parts

CLEAN button status

Robot Status	Light status
Charging	All lights flash gradually
Charging finished	All lights turn off
In selected mode	All lights flash slowly
When robot in error	All lights flash
Low battery	Middle lights flash
In home mode	Middle lights flash slowly
In cleaning mode	Middle lights turns solid
In edge mode	Middle lights turn solid, lower lights flash
In spot mode	Middle lights turn solid, upper lights flash

Product Parts

Remote control operating

1. " ▶II " Starting up/Pause
   - To start cleaning in selected mode.
   - To stop current cleaning cycle.
   - To change from sleep mode to selected mode.

2. Direction Buttons

   A. " ▲ " Button:
   - To increase minute and hour setting in schedule or clock mode.
   - To move robot forward in selected mode.
   - To stop the robot when it hits against objects.

   B. "**MAX**" Button:
   - To decrease minute and hour setting in schedule or clock mode.
   - To move robot backward in selected mode.
   - To maximize vacuuming power.

   C. " ◀ " Button:
   - To change from minute to hour in schedule or clock mode.
   - To turn the robot left.

   D. " ▶ " Button:
   - To change from minute to hour in schedule or clock mode.
   - To turn the robot right.

3. " " Plan
   - To enter schedule mode when robot is in selected mode.
   - To confirm cleaning schedule.

4. " " Clock
   - To enter clock mode when robot is in selected mode.
   - To confirm time setting.

5. " " Home

   To return robot to charging home base.

6. " " Edge

   To clean along the edge of the walls.

7. " " Spot

   To clean specific areas.

8. AM PM 12:00 To display scheduled time.

9. AM PM 12:00 To display clock.

Note:
1.Place two AAA batteries into the remote control.
2.Remove batteries if the remote control will not be used for a long time.

How to Use

1. Getting started

1>. Place charging dock on the floor and plug inadapter. Signal light on charging dock will turn solid.

Note: Put charging dock against a wall and remove obstacles about 1 meter on both sides and about 2 meters in front.

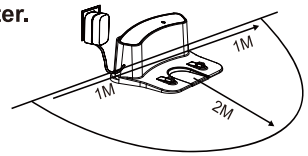

1 >

2>. Display panel will flash after the power switch (near the power socket) is turned on.

(If no command is received, the robot will switch to sleep mode after 45 seconds)

Note:
A. Always keep the power switch on, otherwise the robot will not work.
B. If power switch is turned off, all scheduled cleaning will be lost.

Caution: Before charging the robot, make sure the power switch is turned on, otherwise the robot will not be charged.

3>. Robot can be recharged by :

A. plugging into an electrical outlet;
B. pressing (HOME) button on remote control – the robot will return to charging dock for auto recharge.

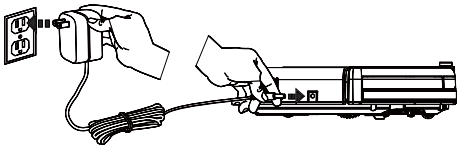

A

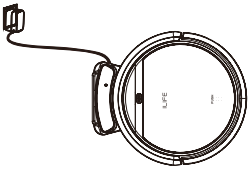

B

Extending battery life:

A. Before first use, charge the robot overnight. When charging finishes, light at AUTO button will turn off.
B. Always place the robot on the charging dock that is connected to power.
C. If the robot will not be used for a long time, fully recharge it and turn off the power switch before storing it in a cool, dry place.

4>. Auto charging

The robot will automatically return to charging dock when battery runs low.

How to Use

2. Start/Pause/Sleep

Sleep mode: robot is not working, light at CLEAN button is off and power switch is on.

Selected mode: robot is not working, green light at CLEAN button flashes.

Cleaning mode: robot is working, green light at CLEAN button turns solid.

1>. Starting up

A.Make sure the power switch is on.
B.Press CLEAN button on robot or remote control to start cleaning.

Note: If robot is in sleep mode, press CLEAN button to recover it from sleep mode. Press CLEAN button again to start the cleaning cycle.

2>. Pause

Press CLEAN button on robot or remote control to change from Clean mode to selected mode.

Note: When robot is paused, press CLEAN button to resume the cleaning cycle.

3>. Sleep

Change from selected mode to sleep mode:

A.Press and hold CLEAN button on robot for 3 seconds.
B.Robot automatically enters sleep mode if no command is received after 15 seconds.

3.Schedule

You can schedule to let the robot start cleaning from a certain time.

Note: Remember to set the clock time and schedule once replace the remote control battery. Once the clock time is set, any scheduling you have set will make robot workon the scheduled time.

Setting the clock time

1. Point the remote control at robot (make sure the power switch is on).
2. Press CLOCK and then use direcional buttons to set the correct time.
3. Press CLOCK to save the setting. To cancel the schedule, please turn off the robot.

Setting a schedule

The robot will always work at the scheduled time unless power switch of the robot is turned off.
1.Point the remote towards the robot.
2.Press PLAN and then use directional buttons to set the schedule.
3.Press PLAN to save the setting. To cancel the schedule, please turn off the robot.

Note: When you set the clock time or schedule, the final operation will be confirmed by beep from robot; If no tone received, your setting is unsuccessful.

How to Use

2. Cleaning mode

1>. Auto cleaning

The robot will clean a room automaticallyand adjust its cleaning according to the situation.

Note: Press CLEAN button on robot or remote control to start Auto Cleaning.

2>. Spot cleaning

A. Press Spot on the romote towrad the robot when the robot is working. The robot will circle around and turn into Auto clean mode after Spot clean is finished.

B. Press Spot on the romote towrad the robot when the robot is in selected mode and the robot will begin to circle around. The robot will turn into selected mode after Spot clean is finished.

3>. Edge cleaning

Put the robot near the edge (wall) and press EDGE on remote control to start edge cleaning .

Note: Edge cleaning will automatically stop when robot could not detect any edges. or you could manually press CLEAN to stop edge cleaning.

Maintenance

1. Cleaning side brushes

Clean the side brushes when it gets dirty and replace if it's are damaged.

Note: Before replacing side brushes, checkand match "L" "R" marks on both and bottom of robot.

2. Cleaning dustbin and filter

Clean and empty dustbin after each use, steps are as shown in below figures.

- After taking dustbin, check whether there is foreign matter stuck in suck passage and clean it.
- Clean Filter after 15-30 days'use. And replace it after use for 6 months at maximum.
- Install both Filter and primary filters when they are dry.
- Filter and primary filter could be replaced if needed.

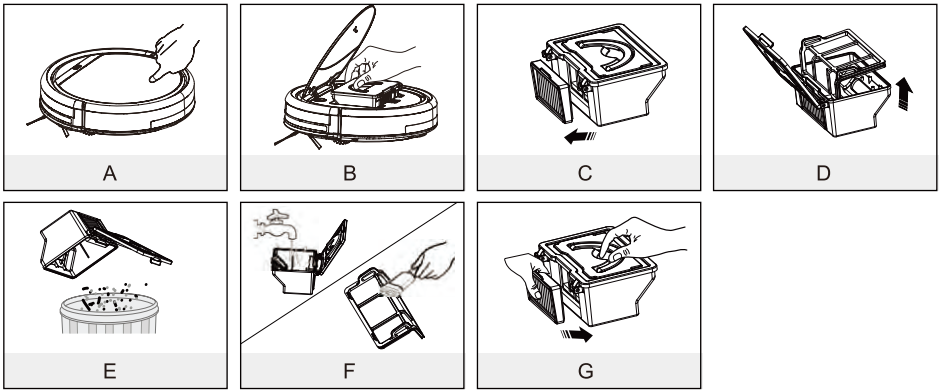

3. Cleaning cliff sensors and auto charging pins

Slightly clean the sensor window and anto charging pins with a soft dry cloth.
Note: Charging pins on charging dock need to clean if dirty.

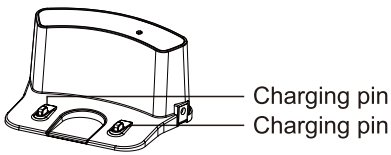

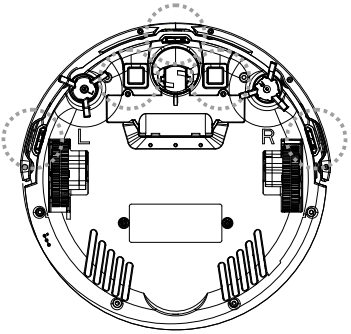

Maintenance

4. Front wheel clean up

When there is foreign matter in front wheel, it will affect the cleaning performance, please clean it follow the way below:

(1) Pull the wheel up vertically and clean it. Please note whether the gasket is off.

(2) It should be noted that whether the gasket is installed well after clean the front wheel.

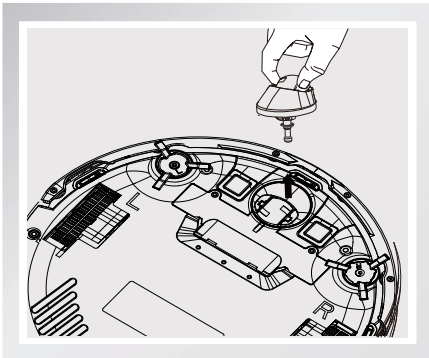

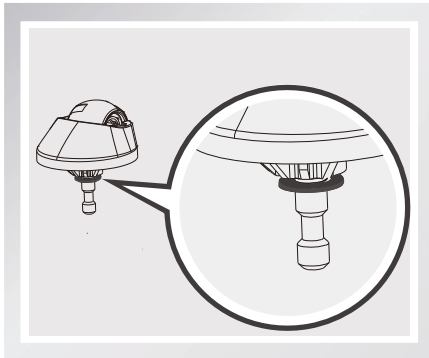

Trouble shooting

1. Error code sheet

When the robot meets with some routine troubles, it will remind you by beep.

- Short tone

NO.	Tone	Cause	Solution
01	●	Wheels or side brushes no work	Check wheels or side brushes
02	● ●	Cliff sensor or bumper sensor failure	Clean cliff sensor and shake bumper slightly, check whether there is foreign matter
03	● ● ●	Main body gets stuck	Move main body and start again

Note: If all above solutions don't work, please take below actions.

1. Re-set the robot by re-turning on the power switch.
2. If re-set action doesn't work, please contact support@iliferobot.com

Trouble shooting

1. Error appearance

Error appearance	Likely Cause	Solution
Circle around a small area	Side wheels are jammed	- Remove hair and debris from side wheels. - While reinstalling, push the wheels in and out to make sure they can rotate freely. - Restart robot in another spot.
Keep moving backward	Cliff sensor is dirty or broken	Check cliff sensor lens. Clean or replace it if needed.
Bump into obstacles repeatedly	The bumper is stucked	- Tap the bumper 10-20 times to remove debris lodged in it. - Loosen the screw of the bumper.
Working time shortened	- Battery capacity dropped - Robot is not fully charged	- Replace battery - Recharge robot
CLEAN button light is off while charging	- Hair or small debris stuck in charging pins. - Robot is not properly connected to charging pins.	- Clean charging pins - Check if robot is connected to charging pins
Pick up less dirt and debris	Filter is dirty or wet	Clean or replace filter
Spit out litter	Dustbin is full	Empty the dustbin
Robot doesn't start at scheduled time	- Schedule was not saved successfully - Schedule was canceled after you restarted robot - Power Switch is off - Battery is low - Debris jammed in components	- Reset schedule. Wait for a beep to confirm completion of scheduling. - Turn on power switch on robot - Keep the robot's power switch on and put it on charging dock to make sure robot is fully charged for the next job - Turn off the power switch on robot and empty the dustbin - Clean side brushes and main brushes

Product Specifications

Classification	Item	Detail
Mechanical Specifications	Diameter	300mm
	Height	81mm
	Weight	2.2kg
Electrical Specifications	Battery type	Li-ion
	Power	22W
Cleaning Specifications	Dustbin capacity	0.3L
	Charging type	Auto Charging / Manual Charging
	Charging mode	Auto, Spot, Edge, DailySchedule
	Charging time	< 300 mins
	Cleaning time	> 90 mins
Main Body Button Type		Touch button

Remark: The storage temperature of this product is between -10°C and 40°C.

Annex-Operation manual

(For model with water tank only)

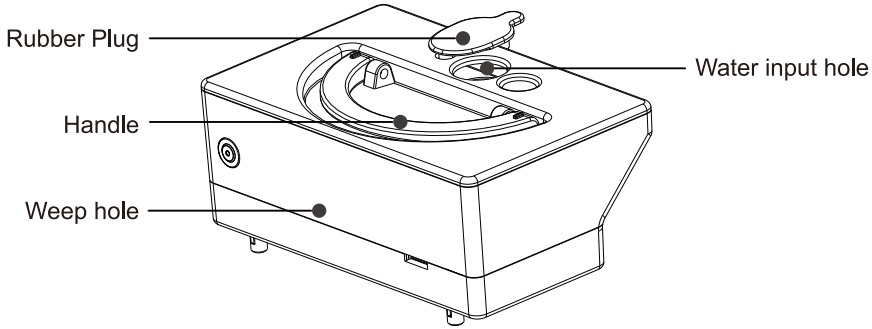

1. Dry clean is made with dustbin, and wet clean is made with water tank
2. The mop bracket with mop should be on the robot when the water tank is used.
3. Pouring the water into the water tank.
4. Open the robot lid and put the water tank onto the body, the weep hole of the water tank should be **aligned with** the weep hold on the robot body.
5. Close the robot lid, press CLEAN button to start the wet cleaning, There is no vacuum suction function during the wet cleaning.
6. It is suggest to make the suction (dry clean) before wet clean for a better cleaning result.
7. The water in the water tank is flow out automatically. so **it is prohibited to let water tank be still inside or outside of the robot when there is still water in the tank**. This will cause the water logging on floor.
8. **Please take out the water tank when you charge the robot vacuum cleaner.**

ILIFE

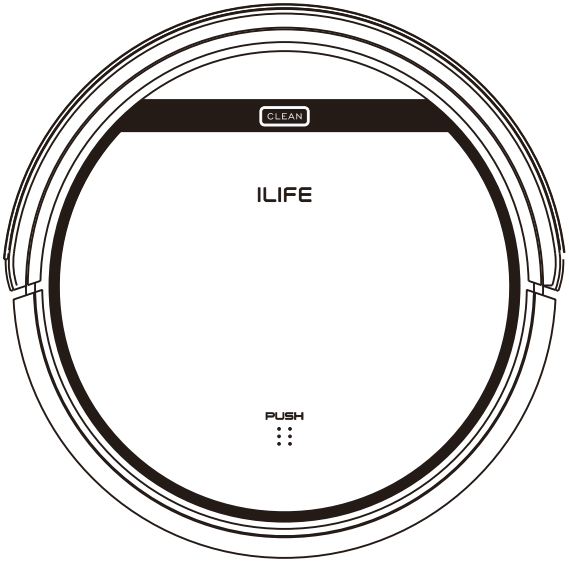

Robot aspirateur

Manuel de l'utilisateur

Français

ILIFE

Cher client,

Merci d'avoir acheté le robot aspirateurILIFE V5s Pro ! Vous avez rejoint les millions de personnes qui nettoient avec des robots - la méthode intelligente de le faire.

Prenez un moment pour lire ce manuel et vous familiariser avec votre robot, afin d'en obtenir les meilleures performances.

Si vous rencontrez des problèmes lors de son utilisation, ne vous inquiétez pas,contactez le service client en premier lieu, nous vous assisterons lors de ce processus.

Service Client ILIFE

Numéro du Service Client:

1-800-631-9676(Graduit pour États-Unis,Canada)

Mail:support@iliferobot.com

Conseils importants

Utilisation

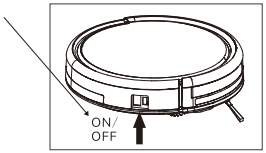

- Avant d'utiliser le robot, assurez-vous que l'interrupteur soit allumé. Prenez un moment pour examiner la surface à nettoyer et enlevez les obstacles.
- Le robot passera sur la même surface du sol de nombreuses fois pour garantir un nettoyage complet.
- Les brosses rotatives peuvent projeter de petites particules (croquettes pour chiens, litière pour chats), mais le robot finira par tout aspirer.
- Avant de remplacer les brosses latérales, vérifiez et alignez les marques « L » et « R » sur les brosses latérales et le bas du robot.
- Lorsque vous réglez l'horloge ou le programme, l'opération finale sera confirmée par un bip émis par le robot. L'absence de bip signifie que votre réglage n'a pas réussi.
- Videz le sac à poussière. Le robot est susceptible d'aspirer moins, voire de refouler lorsque le sac à poussière est plein, même si aucun signal sonore n'est émis.

Pour des performances optimales

- Videz le sac à poussière du V5s Pro et nettoyez le filtre après chaque utilisation.
- Le Filtre ne peut pas être nettoyé à l'eau.
- Remplacez le Filtre lorsque vous voyez que le V5s Pro aspire moins bien qu'auparavant.
- Mettez la base de recharge contre le mur et enlevez les obstacles sur 1 mètre sur deux côtés et sur 2 mètres devant.
- Chargez la batterie du robot complètement avant chaque cycle de nettoyage.

Durée de vie de la batterie

- Afin de prolonger la durée de vie de la batterie du V5s Pro et de le maintenir à son niveau de performances optimales :
- Chargez le robot toute la nuit avant la première utilisation.
- Si le robot n'est pas utilisé pendant une longue période, éteignez l'interrupteur.
- Rechargez le robot dès que possible. Attendre plusieurs jours pour le recharger peut endommager la batterie.
- Utilisez le robot fréquemment.

Avertissement : Le produit comporte des pièces électroniques. NE plongez PAS le V5s Pro dans l'eau et ne l'éclaboussez pas, nettoyez-le avec un chiffon sec uniquement.

Table des matières

Instructions de sécurité 1

Pièces du produit 2

Corps principal et accessoires 2

Anatomie du robot 3

Base de recharge 4

Télécommande 4

État du bouton NETTOYER 5

Fonctionnement de la télécommande 6

Fonctionnement du produit 8

Pour démarrer 8

Mise en marche/Pause/Sommeil 9

Programmation 10

Mode nettoyage 11

Entretien du produit 12

Nettoyage des brosses latérales 12

Nettoyage du sac à poussière et du filtre 12

Nettoyage des capteurs d'évitement et des broches de recharge automatique 12

Nettoyage de la Roue Avant 13

Dépannage 14

Liste des codes d'erreur 14

Syptômes de défauts 15

Spécifications du produit 16

Annexe-Mode d'emploi 17

Instructions de sécurité

Avant d'utiliser ce produit, lisez les instructions de sécurité suivantes et suivez toutes les précautions de sécurité normale.

- Avant d'utiliser ce produit, assurez-vous que l'interrupteur soit allumé.
- Si le produit n'est pas utilisé pendant une longue période, éteignez l'interrupteur sur le côté droit du corps principal.

AVERTISSEMENT

1. Seul un technicien certifié peut démonter le produit. Les utilisateurs ne doivent pas démonter ou réparer le produit.
2. Utilisez uniquement l'adaptateur fourni par le fabricant. L'utilisation d'un adaptateur différent peut causer un choc électrique, un incendie ou endommager le produit.
3. Ne touchez pas le cordon d'alimentation, la prise ou l'adaptateur avec les mains mouillées.
4. Évitez que des vêtements ou des parties du corps ne passent dans les roues du produit.
5. Ne mettez pas ce produit à côté de cigarettes, d'un briquet, d'allumettes ou de toute matière inflammable.
6. Si le produit doit être nettoyé, nettoyez-le après avoir arrêté la charge.
7. Ne pliez pas le cordon d'alimentation à l'excès et ne posez pas d'objets lourds ou coupants sur le ordon d'alimentation.
8. Ce produit s'utilise uniquement à l'intérieur, ne l'utilisez pas à l'extérieur.
9. Ne vous asseyez pas sur ce produit et n'attachez aucun objet sur lui.
10. N'utilisez pas ce produit dans un environnement humide (tout environnement avec du liquide).
11. Avant utilisation, préparez le sol (enlevez tous les objets fragiles, cordons, vêtements, papiers, rideaux etc. susceptibles de se prendre dans le produit).
12. Ne placez pas ce produit à un endroit d'où il pourrait tomber facilement (table, chaise, etc.).
13. Éteignez l'interrupteur lorsque vous n'avez pas besoin de ce produit pendant une longue période.
14. Avant utilisation, vérifiez que l'adaptateur et la prise sont connectés correctement.
15. Afin d'éviter qu'il ne soit renversé, informez toutes les personnes de la maison lorsque ce produit est en marche.
16. Le produit peut ne pas passer au-dessus de marches de plus de 10 mm.
17. Utilisez ce produit à une température de -10 ° à 40 °C (degré Celsius) et n'exposez pas ce produit à une température élevée.
18. La batterie doit être retirée du produit avant de le jeter.
19. Le produit doit être débranché de l'alimentation secteur lors du retrait de la batterie.
20. La batterie doit être éliminée dans le respect de l'environnement.

REMARQUE : Assurez-vous de la présence d'une personne compétente lorsque des enfants ou des personnes handicapées/mentalement déficientes l'utilisent.

Pièces du produit

Corps principal et accessoires

N°	Description	Quantité
1	Corps principal	1
2	Base de recharge	1
3	Télécommande (pile non fournie)	1
4	Adaptateur	1
5	Outil de nettoyage	1
6	Manuel de l'utilisateur	1
7	Brosses latérales supplémentaires	2
8	Filtre supplémentaire	2
9	Chiffon	1
10	Réservoir d'eau	1

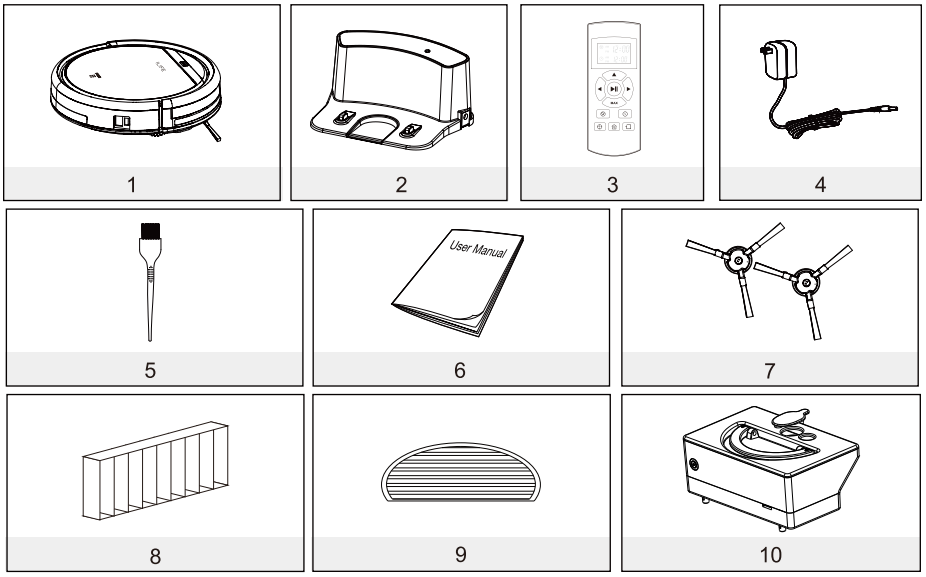

Pièces du produit

Anatomie du robot

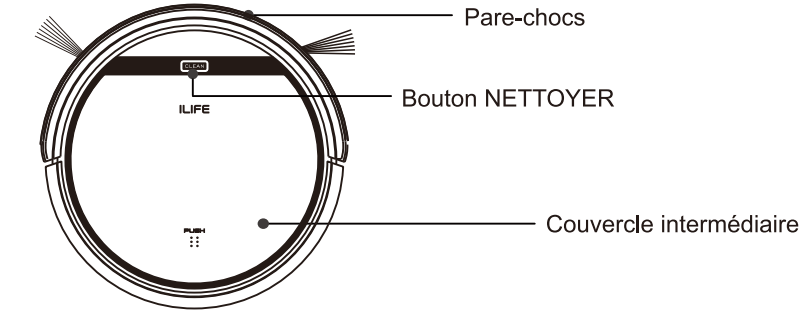

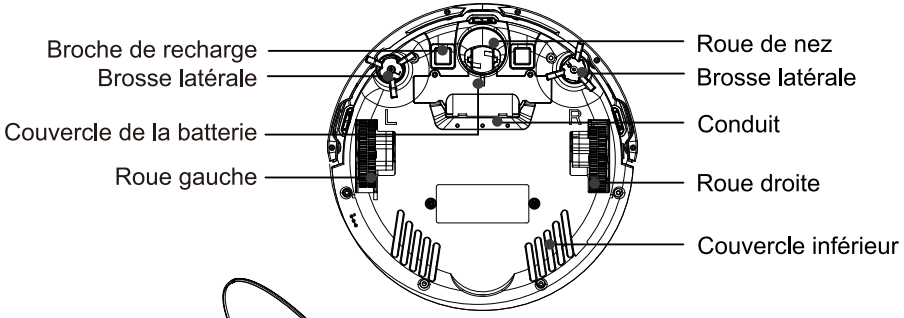

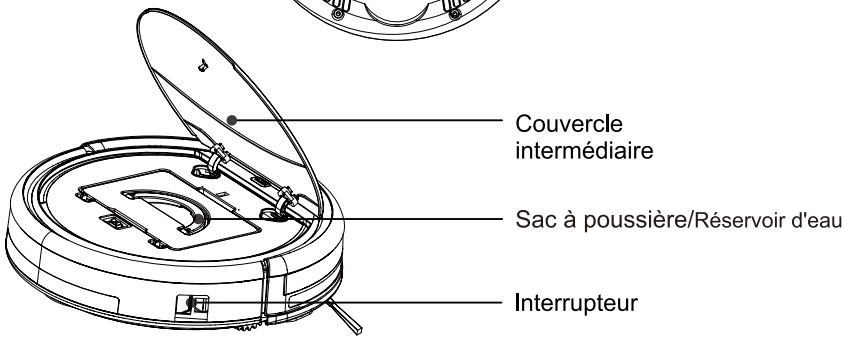

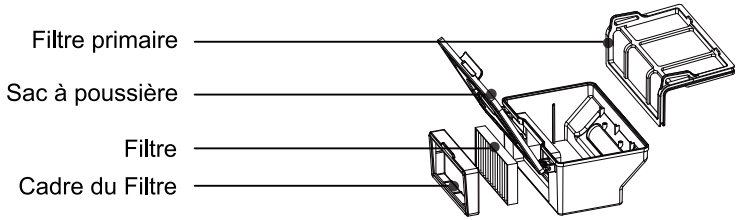

Pièces du produit

Base de recharge

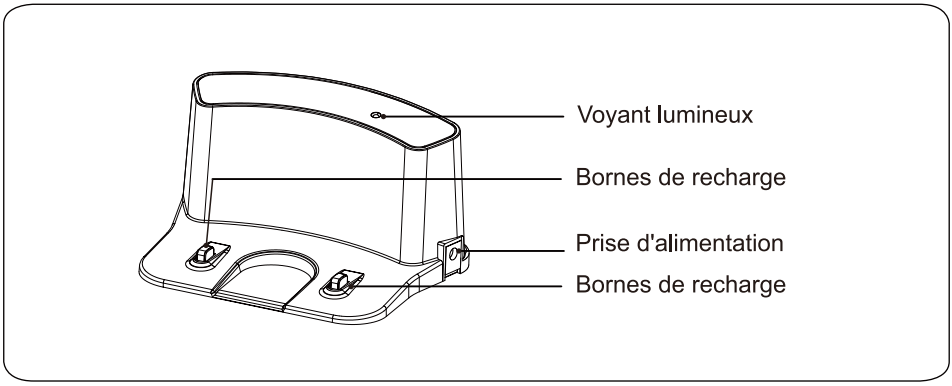

Télécommande

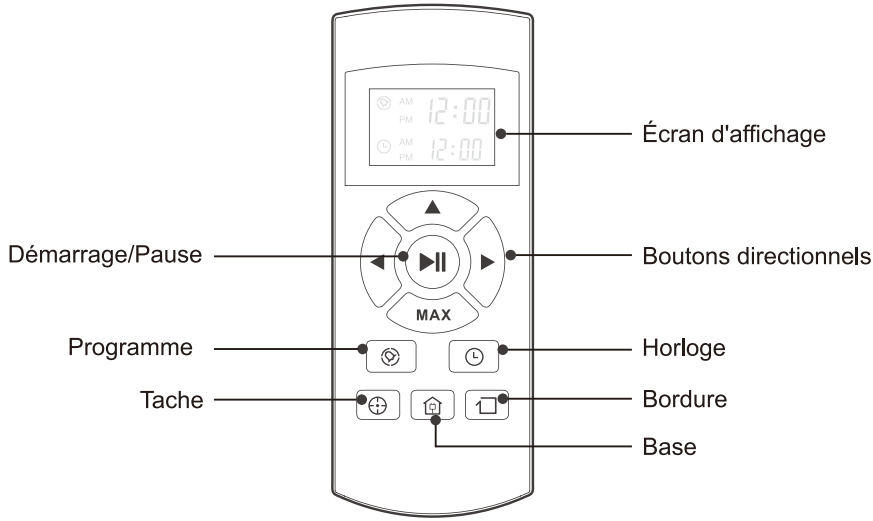

Pièces du produit

État du bouton NETTOYER

État du robot	État des voyants
En charge	Tous les voyants clignotent progressivement
Charge terminée	Toutes les lumières se éteignent
En mode sélectionné	Tous les voyants clignotent lentement
En cas d'erreur du robot	Tous les voyants clignotent
Batterie faible	Les voyants du milieu clignotent
En mode base	Les voyants du milieu clignotent lentement
En mode nettoyage	Les voyants du milieu sont allumés
En mode bordure	Les voyants du milieu sont allumés, les voyants du bas clignotent
En mode tache	Les voyants du milieu sont allumés, les voyants du haut clignotent

Pièces du produit

Fonctionnement de la télécommande

1. " ▶II "Démarrage/Pause
   - Appuyez sur ce bouton pour commencer le nettoyage avec le mode sélectionné
   - Appuyez sur ce bouton pour arrêter le robot lorsqu'il nettoie.
   - Appuyez sur ce bouton pour passer du mode sommeil au mode sélectionné.
2. Bouton Max

   A. Bouton"▲"
   - Appuyez sur ce bouton pour diminuer les chiffres en mode programmation ou horloge;
   - Appuyer ce bouton pour permettre au robot de se deplacer en avant dans le mode de sélectionné et le robot s'arrêtera quand il rencontre un obstacle.

   B. Bouton"MAX"
   - Appuyez sur ce bouton pour diminuer les chiffres en mode programmation ou horloge.
   - Appuyez pour faire reculer le robot devant une petite marche avec le mode sélectionné.
   - Appuyez “Max”pour un nettoyage renforcé.

   C. Bouton"◀ "
   - Appuyez sur ce bouton pour passer des minutes aux heures en mode programmation ou horloge ;
   - Appuyez sur ce bouton pour faire tourner le robot vers la gauche.

   D. Bouton" ▶"
   - Appuyez sur ce bouton pour passer des heures aux minutes en mode programmation ou horloge ;
   - Appuyez sur ce bouton pour faire tourner le robot vers la droite.
3. "⊘" Programme
   - Appuyez sur ce bouton pour passer au mode programmation à partir du mode sélectionné.
   - Appuyez sur ce bouton pour confirmer la programmation en mode programmation.
4. "🕒" Horloge
   - Appuyez sur ce bouton pour passer au mode horloge à partir du mode sélectionné.
   - Appuyez sur ce bouton pour confirmer le réglage de l'horloge en mode horloge.
5. "⌂" Base

   Appuyez sur ce bouton pour mettre le robot sur sa base de recharge.
6. "□"Bordure

   Appuyez sur ce bouton pour que le robot nettoie le long des murs.

Pièces du produit

Fonctionnement de la télécommande

7. "⊕ "Tache
   Appuyez sur ce bouton pour que le robot commence à nettoyer les taches.

8. AM PM 12:00 Affiche l'heure de la programmation.

9. AM PM 12:00 Affiche l'heure de l'horloge.

Remarque :

1.Installez deux piles de type AAA dans la télécommande.

2.Retirez les piles si la télécommande n'est pas utilisée pendant une longue période.

Fonctionnement du produit

1. Pour démarrer

1>. Posez la base de recharge, branchez l'adaptateur, le voyant lumineux de la base de recharge tourner solides.

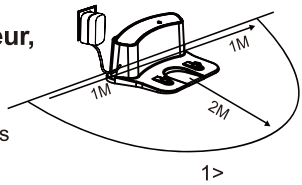

Remarque : Mettez la base de recharge contre le mur et enlevez les obstacles sur 1 mètre sur deux côtés et sur 2 mètres devant.

2>. Allumez l'interrupteur près de la prise électrique, le panneau d'affichage clignotera alors.

(Si aucune commande n'est reçue, le robot se mettra en mode sommeil après 15 secondes.)
Remarque :
A. Maintenez toujours l'interrupteur allumé. Dans le cas contraire, le robot ne pourra pas fonctionner.
B. Si l'interrupteur est éteint, tous les programmes seront perdus.

Attention : Avant de charger le robot, assurez-vous que l'interrupteur est allumé, sinon le robot ne pourra pas être chargé.

3>. Chargez le robot d'une des deux manières indiquées ci-dessous :

A.Appuyez sur BASE pour mettre le robot sur sa base de recharge pour qu'il se recharge.
B.Branchez sur une prise.

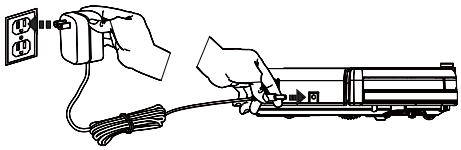

A

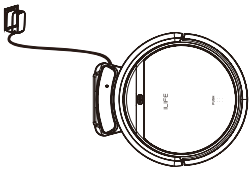

B

Pour une durée de vie de la batterie plus longue :

A.Avant la première utilisation, chargez le robot toute une nuit. Lorsque la charge est terminée, le panneau d'affichage s'allumera.

B.Pour une utilisation normale, rangez toujours le robot sur sa base de recharge avec la base branchée.

C.Si le robot n'est pas utilisé pendant une longue période, éteignez l'interrupteur, chargez le robot complètement et rangez-le dans un endroit frais et sec.

4>. Recharge automatique

Le robot retournera automatiquement sur sa base de recharge lorsque la batterie est faible.

Fonctionnement du produit

2.Mise en marche/Pause/Sommeil

Mode sommeil : Le robot ne fonctionne pas, les voyants autour du bouton NETTOYER sont éteints et l'interrupteur est allumé ;
Mode sélectionné : Le robot ne fonctionne pas, les voyants autour du bouton NETTOYER clignotent ;
Mode nettoyage : Le robot ne fonctionne pas, les voyants autour du bouton NETTOYER sont allumés.

1>. Mise en marche

Assurez-vous que l'interrupteur soit allumé ;
Appuyez sur le bouton NETTOYER sur le corps principal ou sur la télécommande pour commencer à nettoyer.
Remarque : Si le robot est en mode sommeil, appuyez sur le bouton NETTOYER pour sortir le robot du mode sommeil. Puis appuyez sur NETTOYER une deuxième fois, le robot commence à nettoyer automatiquement.

2>. Pause

Appuyez sur le bouton NETTOYER sur le corps principal ou sur la télécommande pour faire passer le robot du mode nettoyage au mode sélectionné.
Remarque : Lorsque le robot est en pause, appuyez sur NETTOYER pour que le robot reprenne le nettoyage.

3>. Sommeil

Pour que le robot passe du mode sélectionné au mode sommeil :
Appuyez sur NETTOYER sur le corps principal pendant 3 secondes.
Le robot passera automatiquement en mode sommeil si aucune commande n'est reçue pendant 15 secondes.

Fonctionnement du produit

3.Programmation

Vous pouvez programmer le robot pour qu'il commence à nettoyer à partir d'une certaine heure.

Remarque : Pensez à régler l'horloge et la programmation après remplacement des piles de la télécommande.
Une fois l'horloge réglée, le robot fonctionnera selon les programmations que vous avez réalisées.

Réglage de l'horloge

1.Pointez la télécommande vers le robot (assurez-vous que l'interrupteur soit allumé).
2.Appuyez sur HORLOGE puis utilisez les boutons directionnels pour régler l'heure.
3.Appuyez sur HORLOGE pour sauvegarder le réglage.Pour le supprimer,veuillez éteindre le robot.

Réglage d'un programme

Le robot fonctionnera toujours à l'heure programmée sauf si l'interrupteur du robot est éteint.

1.Pointez la télécommande vers le robot.
2.Appuyez sur PROGRAMME puis utilisez les boutons directionnels pour régler le programme.
3.Appuyez sur PROGRAMME pour sauvegarder le réglage.Pour le supprimer,veuillez éteindre le robot.

Remarque :
Lorsque vous réglez l'horloge ou le programme, l'opération finale sera confirmée par un bip émis par le robot ;
L'absence de bip signifie que votre réglage n'a pas réussi.

Fonctionnement du produit

4.Mode nettoyage

1>. Nettoyage automatique

Le robot nettoiera une pièce automatiquement et ajustera son nettoyage selon la situation.

Remarque :
Appuyez sur le bouton NETTOYER sur le robot ou sur la télécommande pour démarrer le nettoyage automatique.

2>. Nettoyage des taches

A. Appuyez Tache sur la télécommande vers le robot lorsque le robot est en marche, le robot tournera aux alentours et passera en mode de nettoyage automatique après le nettoyage des taches est terminé.

B. Appuyez Tache sur la télécommande vers le robot lorsque le robot est en mode sélectionné et le robot va commencer à tourner aux alentours. Le robot va se transformer en mode sélectionné après le nettoyage des taches est terminé.

3>. Nettoyage des bordures

Placez le robot près d'une bordure (mur) et appuyez sur BORDURE sur la télécommande pour commencer le nettoyage des bordures.

Remarque :
Le nettoyage des bordures s'arrêtera automatiquement lorsque le robot ne détecte plus de bordures, ou lorsque vous appuyez manuellement sur NETTOYER pour terminer le nettoyage des bordures.

Entretien du produit

1.Nettoyage des brosses latérales

Nettoyez les brosses latérales lorsqu'elles sont sales et remplacez-les si elles sont endommagées.

Remarque : Avant de remplacer les brosses latérales, vérifiez et alignez les marques « L » et « R » sur les brosses latérales et le bas du robot.

2.Nettoyage du sac à poussière et du filtre

Nettoyez et videz le sac à poussière après chaque utilisation, les étapes sont indiquées dans les figures ci-dessous.

Remarque :

Après avoir sorti le sac à poussière, vérifiez si des corps étrangers sont coincés dans le conduit d'aspiration et nettoyez-le. Nettoyez le Filtre après 15 à 30 jours d'utilisation.

Et remplacez-le après une utilisation de 6 mois maximum.

Installez le Filtre et le filtre primaire quand ils sont secs.

Le Filtre et le filtre primaire peuvent être remplacés au besoin.

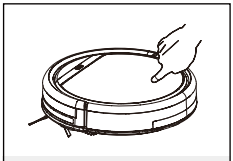
A

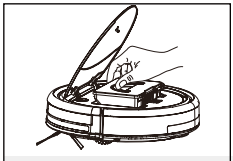
B

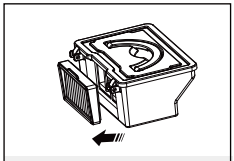
C

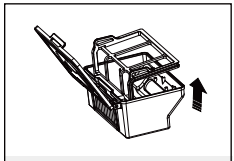
D

E

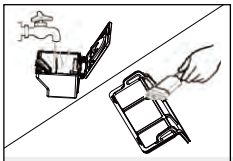
F

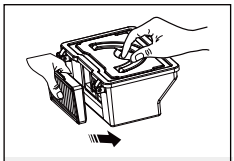
G

3.Nettoyage des capteurs d'évitement et des broches de recharge automatique.

Nettoyez légèrement la vitre des capteurs et les broches de recharge automatique à l'aide d'un chiffon doux et sec.

Remarque : Les bornes de recharge de la base de recharge doivent être nettoyées si elles sont sales.

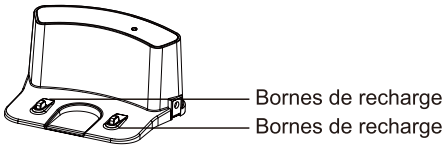

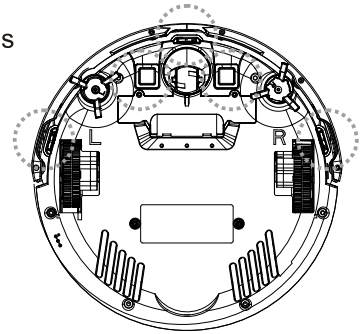

Entretien du produit

4. Nettoyage de la Roue Avant

Quand il y'a des corps étangers dans la roue avant, cela affectera la performance de nettoyage, veuillez donc la nettoyer de la manière suivante :

(1) Tirer la roue verticalement and la nettoyer. Veuillez vérifier que le joint est enlevé.
(2) Veuillez vérifier que le joint est installé correctement après nettoyage de la roue avant.

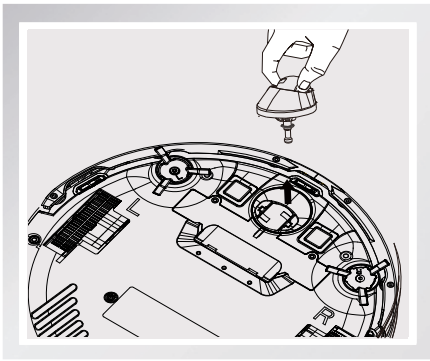

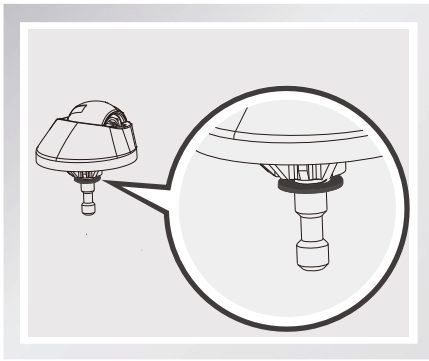

Dépannage

1.Liste des codes d'erreur

Lorsque le robot rencontre des problèmes de routine, un bip vous le rappellera.

- Signal sonore bref

N°	Signal sonore	Cause	Solution
01	•	Les roues ou les brosses latérales ne fonctionnent pas	Vérifiez les roues ou les brosses latérales
02	• •	Panne du capteur d'évitement ou du capteur du pare-chocs	Nettoyez le capteur d'évitement et secouez légèrement le pare-chocs, recherchez la présence de corps étrangers
03	• • •	Le corps principal se bloque	Déplacez le corps principal et recommencez

Remarque : Si toutes les solutions ci-dessus ne marchent pas, prenez les mesures ci-dessous.

1.Réglez à nouveau le robot en allumant l'interrupteur à nouveau.

2.Si le nouveau réglage ne marche pas, renvoyez le robot au vendeur pour réparations.

Dépannage

2.Syptômes de défauts

Syptômes de défauts	Cause probable	Solution
Il tourne sur lui-même	La roue latérale du robot V5s Pro est bloquée	Nettoyez les roues latérales du robot V5s Pro pour enlever les poils, cheveux et débris. Poussez-les vers l'intérieur et vers l'extérieur pour vérifier qu'elles tournent librement. Allumez le robot V5s Pro dans un nouvel endroit.
Il recule sans cesse	Un capteur d'évitement est encrassé ou cassé.	Inspectez et nettoyez les capteurs d'évitement du robot V5s Pro.
Il heurte l'obstacle sans arrêt	Le pare-chocs est comprimé	Tapez vivement sur le pare-chocs du robot V5s Pro 10 à 20 fois afin de déloger tout débris qui pourrait être emprisonné sous le pare-chocs, ou desserrez la vis du pare-chocs.
Temps de fonctionnement bref	La capacité de stockage de la batterie s'affaiblit. Elle ne se charge pas complètement.	Remplacez la batterie. Rechargez le robot.
Le voyant «Nettoyer»est éteint lors de la charge	Quelque chose, comme des poils d'animaux, entre dans la prise du chargeur. La batterie du robot n'est pas connectée	Nettoyez la prise, vérifiez la connexion entre le chargeur et la batterie.
Il aspire la saleté, pas les débris	Le Filtre est sale ou mouillé.	Nettoyez le Filtre ou changez le Filtre.
Il recrache des saletés	Le sac à poussière est plein.	Videz le sac à poussière.
Le robot ne nettoie pas automatiquement à une heure programmée.	Le réglage de la programmation de l'heure n'a pas été sauvegardé. La fonction de programmation de l'heure est supprimée lorsque vous redémarrez le robot. Le robot est éteint. La batterie du robot est faible. Les composants du robot sont emmêlés avec des débris.	Réinitialisez la fonction de programmation de l'heure, n'oubliez pas la confirmation finale. Allumez le robot. Laissez le robot allumé et sur la base de recharge pour garantir que sa batterie est pleine et prête à fonctionner à tout moment. Éteignez le robot, nettoyez le sac à poussière et retournez le robot. Nettoyez les brosses latérales et la brosse principale.

Spécifications du produit

Classification	Article	Détail
Spécifications mécaniques	Diamètre	300mm
	Hauteur	81mm
	Poids	2.2kg
Spécifications électriques	Spécifications batterie	Li-ion
	Puissance	22W
Spécifications de nettoyage	Capacité du sac à poussière	0.3L
	Type de charge	Charge automatique / charge manuelle
	Mode nettoyage	Automatique, Tache, Bordure, Programme quotidien
	Temps de charge	< 300 mins
	Temps de nettoyage	> 90 mins
Type de bouton du corps principal		Touch button

Remarque : La température de stockage de ce produit est comprise entre -10°C et 40 °C.

Annexe-Mode d'emploi

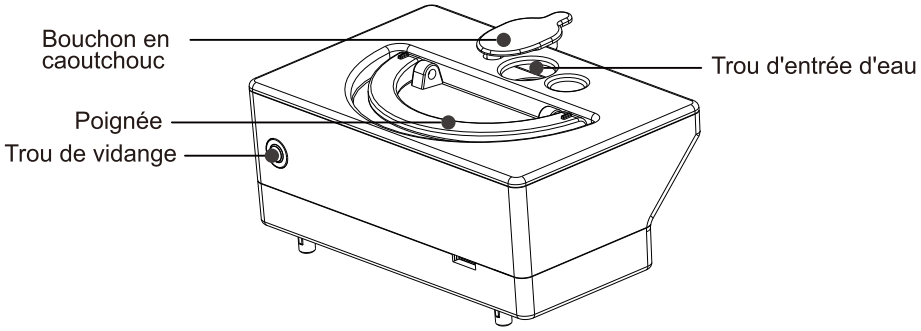

1. Le nettoyage à sec est fait avec la poubelle,et le nettoyage humide est fait avec le réservoir d'eau.
2. Le support de la vadrouille avec la vadrouille doit être sur le robot quand le réservoir d'eau est utilisé.
3. Verser l'eau dans le réservoir d'eau.
4. Ouvrez le couvercle du robot et mettez le réservoir d'eau dans le corps, le trou de vidange du réservoir d'eau doit être aligné avec le trou de remplissage sur le corps du robot.
5. Fermez le couvercle du robot, appuyez sur le bouton CLEAN pour démarrer le nettoyage humide. Il n'y a pas de fonction d'aspiration pendant le nettoyage humide.
6. Il est conseillé de faire l'aspiration (nettoyage à sec) avant nettoyage humide pour un meilleur résultat de nettoyage.
7. L'eau dans le réservoir d'eau s'écoule automatiquement, il est donc interdit de laisser le réservoir d'eau être encore à l'intérieur ou à l'extérieur du robot quand il ya encore de l'eau dans le réservoir. Cela entraînera l'enregistrement de l'eau sur le sol.
8. Retirez le réservoir d'eau lorsque vous changez l'aspirateur robot.

ILIFE

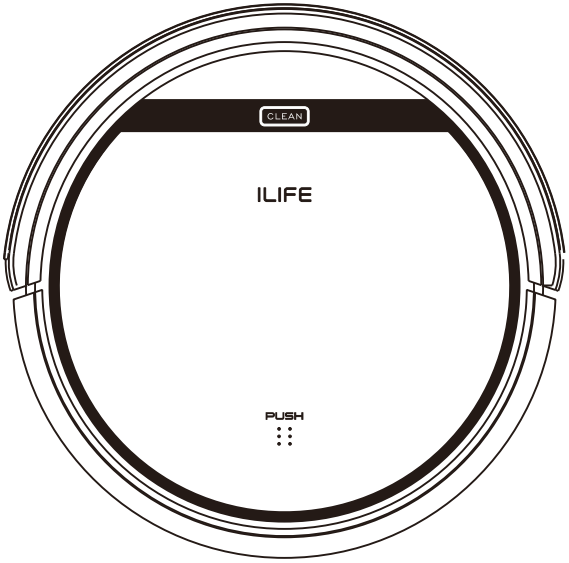

Aspiradora Robótica

Manual del Usuario

Español

ILIFE

Querido Cliente,

¡Gracias por comprar la aspiradora robot ILIFE V5s Pro! Usted se ha unido a millones de personas que limpia con robots – la manera más inteligente de hacerlo. Por favor tome unos momentos para leer este manual y conocer a su robot, así obtener el mejor desempeño de este. Si usted tiene algún problema al usarlo, por favor no se preocupe, debe contactar al servicio al cliente primero, ellos lo asistirán durante este proceso.

Servicio de atención al cliente de ILIFE

Número de Servicio de Atención al Cliente:
1-800-631-9676 (Gratuito para E.E.U.U. y Canadá)
Email: support@iliferobot.com

Consejos Importantes

Cómo usar

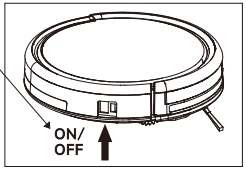

- Antes de utilizar el robot, asegúrese de que el interruptor de alimentación está encendido, y elimine los obstáculos, especialmente los cables en sus alrededores.
- El robot pasará por encima de la misma área del piso varias veces para asegurarse de limpiar completamente.
- Los cepillos giratorios pueden golpear con gránulos pequeños (comida para perros, arena para gatos) aquí y allá, pero finalmente el robot los aspirará.
- Vacíe el cubo de la basura. Usted podrá notar que el robot aspira menos, incluso escupe cosas cuando el cubo de la basura está lleno, aunque no hay ningún sonido de los pitidos de advertencia.

Para un Mejor Rendimiento

- Vacíe papelera de polvo del V5s Pro y limpie su Filtro después de cada uso.
- El Filtro no puede ser lavado con agua.
- Reemplace con un Filtro nuevo cuando note que la aspiradora V5s Pro se hace más débil y recoge menos que antes.

Duración de la Batería

Para prolongar la vida útil de la batería de V5s Pro y para mantener su limpieza al máximo rendimiento:

- Cargue el robot durante la noche antes de usarlo por primera vez.
- Si el robot no se utiliza durante mucho tiempo, por favor apague el interruptor de alimentación.
- Recargue el robot tan pronto como sea posible. Esperar varios días para recargar puede dañar la batería.
- Utilice el robot con frecuencia.

Advertencia: Este producto contiene partes electrónicas, NO Sumerja el V5s Pro o lo rocíe con agua. Limpie con un trapo seco.

Índice de contenidos

Instrucciones de seguridad 1

Partes del producto 2

Cuerpo principal y accesorios 2

Anatomía del robot 3

Base de carga 4

Mando a distancia 4

Estado botón CLEAN 5

Función del mando a distancia 6

Modo de uso 7

Cómo empezar 7

Puesta en marcha/Pausar/Modo reposo 8

Programación 9

Modo de limpieza 10

Mantenimiento 11

Limpieza de los cepillos laterales 11

Limpieza la bolsa de basura y el filtro 11

Limpieza los sensores de desnivel y los pins de auto carga 11

Limpieza de la rueda frontal 12

Resolución de problemas 13

Códigos de error 13

Página de Errores 14

Especificaciones del producto 15

Anexo-Manual de Instrucciones 16

Instrucciones de seguridad

Antes de usar este producto, por favor, lea las siguientes instrucciones de seguridad y siga todas las precauciones habituales de seguridad.

- Antes de usar este producto, asegúrese de que el interruptor de encendido está en la posición ON
- Si no se va a utilizar el producto durante un largo periodo de tiempo apague el interruptor que se encuentra en el lado derecho del cuerpo principal.

PRECAUCIÓN

1. Solo personal cualificado puede desmontar el producto. Los usuarios no pueden desmontar o reparar el producto.
2. Use solo el adaptador proporcionado por el fabricante. Usar otro adaptador no adecuado puede causar una descarga eléctrica, fuego o daños en el producto.
3. No toque el cable de alimentación, conector o adaptador cuando tengas las manos húmedas.
4. No introduzca ropas o partes del cuerpo en el las ruedas del producto.
5. No acerque este producto a cigarrillos, encendedores o cualquier producto inflamable.
6. Si necesita limpiar el producto, hágalo cuando no esté cargando.
7. No doble excesivamente o haga presión sobre el cable de alimentación con algún producto pesado.
8. Este producto está diseñado para su uso en interiores. No lo use al aire libre.
9. No se siente o deje un objeto pesado encima del producto.
10 No use este producto en un ambiente húmedo o mojado (cualquier ambiente con líquidos).
11. Antes de usar, recoja el suelo (recoja los objetos frágiles, cables, ropas, papeles, cortinas, etc., que puedan quedar atrapados en el producto).
12. No deje este producto donde pueda caerse (mesas, sillas, etc.)
13. Apague el interruptor cuando no vaya a necesitar el producto durante un largo periodo.
14. Antes de usar, asegúrese de que el adaptador y la toma de corriente están conectadas. De no ser así la batería puede resultar dañada.
15. Para evitar golpes, avisar a las personas que se encuentren en casa de que el producto está funcionando.
16. El robot no es capaz de pasar por pasos de más de 10mm.
17. Use el producto con temperaturas entre -10° y 40°(grados centígrados). No coloque el producto en un ambiente con una alta temperatura.
18. Retire la batería antes de desechar el producto.
19. Se debe desconectar el producto de la corriente antes de quitar la batería.
20. Deseche la batería en un lugar adecuado.

NOTE: Este producto no debería ser usado por niños, enfermos mentales o personas sin la experiencia y conocimientos necesarios (Sin la supervisión necesaria).

Partes del producto

Cuerpo principal y accesorios

N.	Descripción	Cant.
1	Cuerpo principal	1
2	Base de carga	1
3	Mando a distancia(baterías no incluidas)	1
4	Adaptador	1
5	Herramienta de limpieza	1
6	Manual de usuario	1
7	Cepillos laterales adicionales	2
8	Filtro adicional	2
9	Paño	1
10	Depósito de agua	1

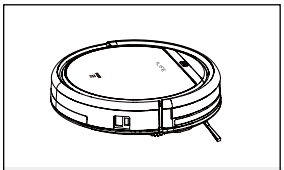
1

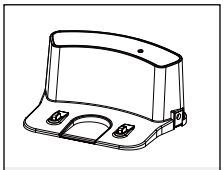
2

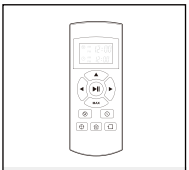
3

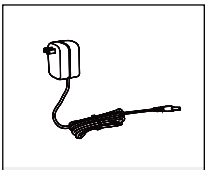
4

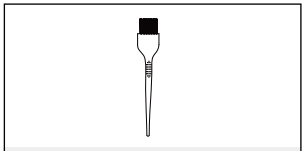
5

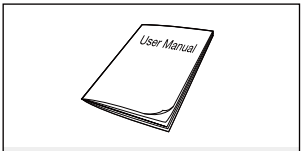

6

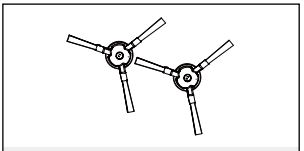
7

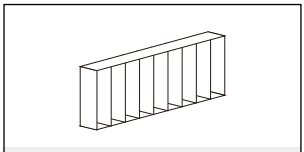
8

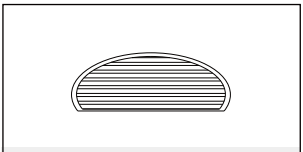
9

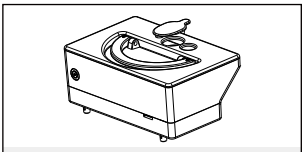
10

Partes del producto

Anatomía del robot

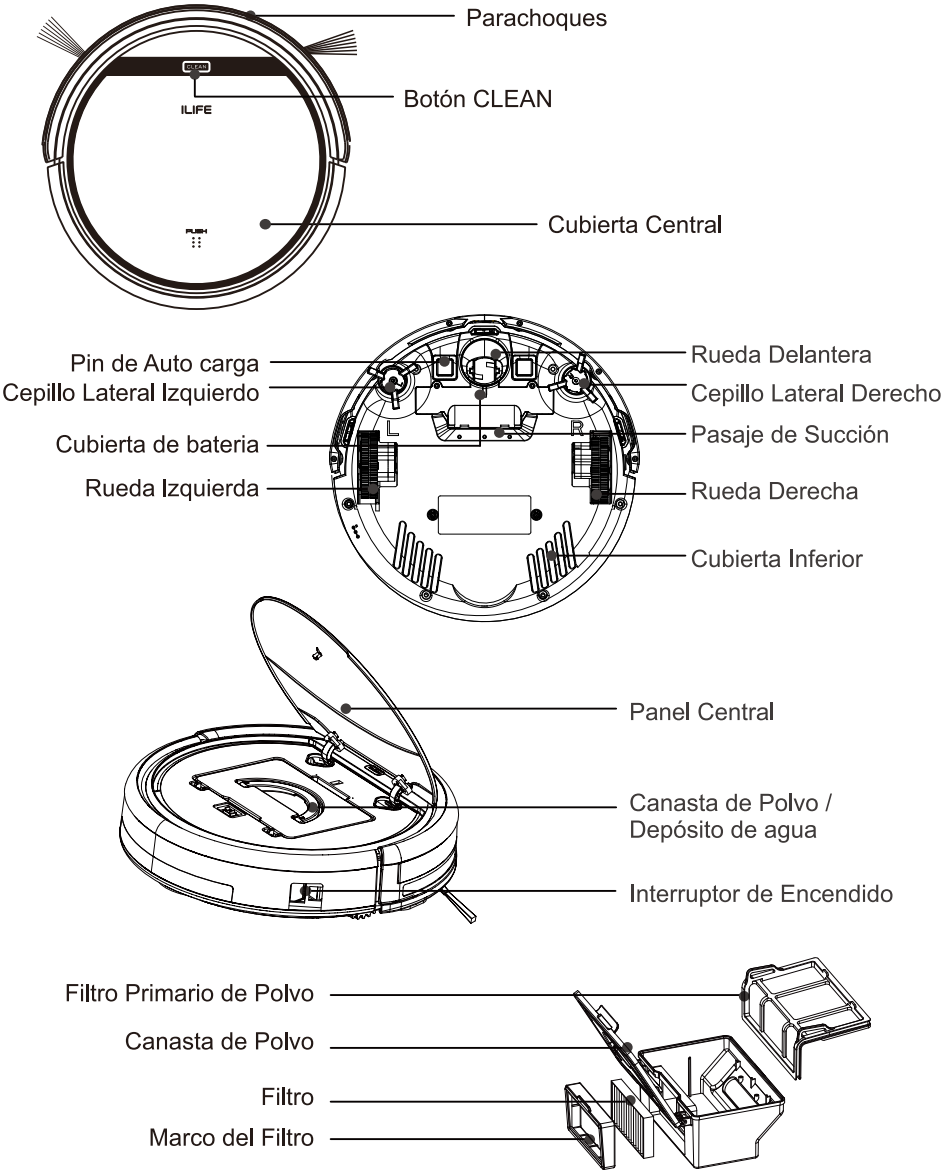

Partes del producto

Base de carga

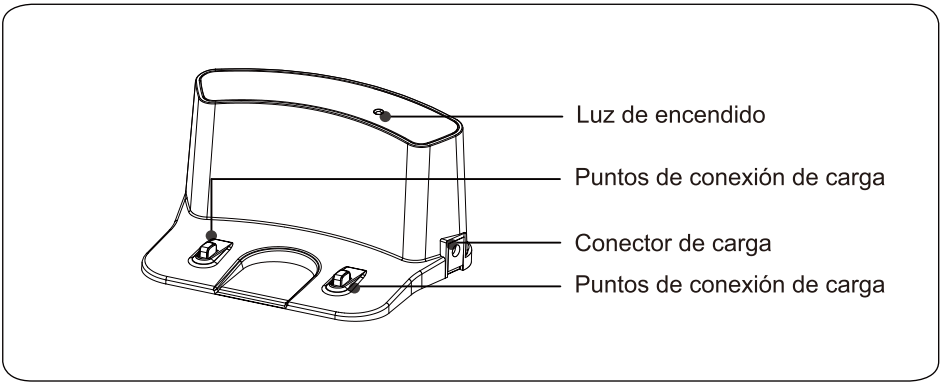

Mando a distancia

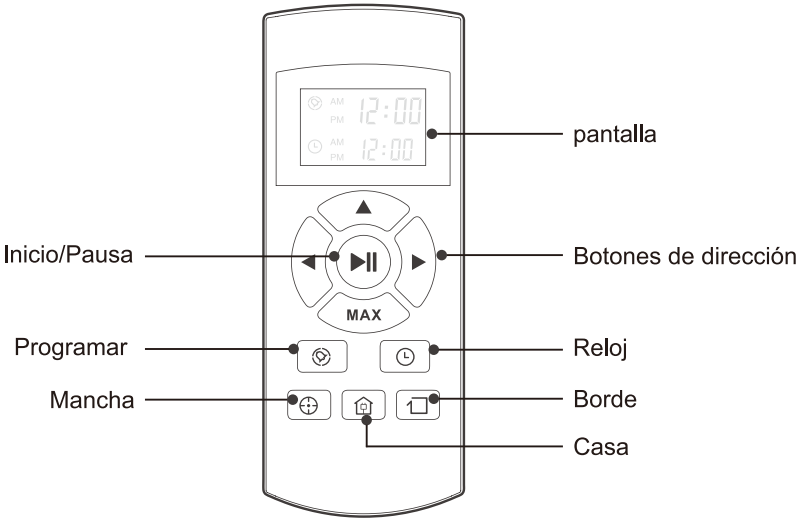

Partes del producto

Estado botón CLEAN

Estados	Estado del led
Cargando	Todas las luces parpadeando paulatinamente
Carga finalizada	Todas las luces se apagan
Modo Selección	Todas las luces parpadeando despacio
Cuando hay error	Todas las luces parpadeando
Batería baja	Luces centrales parpadeando
Modo Casa	Luces centrales parpadeando despacio
Modo limpieza	Luces centrales encendidas fijas
Modo Borde	Luces centrales fijas y luces inferiores parpadeando
Modo Mancha	Luces centrales fijas y luces superiores parpadeando

Partes del producto

Función del mando a distancia

1. “ ▶II ” Inicio/Pausa

- Pulsa este botón para empezar la limpieza en el modo seleccionado
- Pulsa este botón para parar el robot cuando esté limpiando
- Pulsa este botón para cambiar del modo de reposo al modo seleccionado.

2. Botones direccionales

A. “▲” botón:

- Pulsa este botón para incrementar números en la programación o el modo reloj.
- Pulsa este botón para hacer que el robot avance en el sentido seleccionado y el robot se detendrá cuando toque cualquier objeto.

B. “MAX” botón:

- Pulsa este botón para reducir números en la programación o el modo reloj.
- Pulse para realizar robot se mueva hacia atrás para el pequeño paso en el modo seleccionado.
- Pulsa "MAX", la potencia del aspirador será la máxima.

C. “◀” botón:

- Pulsa este botón para cambiar de minutos a horas en la programación o el modo reloj;
- Pulsa este botón para hacer que el robot tuerza a la izquierda.

D. “▶” botón:

- Pulsa este botón para cambiar de minutos a horas en la programación o el modo reloj;
- Pulsa este botón para hacer que el robot tuerza a la derecha.

3. “ ” Plan

- Pulsa este botón para acceder a la programación cuando esté en el modo selección.
- Pulsa este botón para confirmar la programación cuando esté en dicho modo.

4. “ ” Clock

- Pulsa este botón para entrar en el modo reloj cuando esté en el modo selección.
- Pulsa este botón para confirmar la configuración de reloj en dicho modo.

5. “ ” Casa

Pulsa este botón para que el robot vuelva a la base de carga.

6. “ ” Borde

Pulsa este botón para hacer que el robot limpie por la pared.

7. “ ” Spot

Pulsa este botón para hacer que el robot haga una limpieza de manchas.

8. “ AM PM 12:00 ” Muestra la hora de programación.

9. “ AM PM 12:00 ” Muestra la hora del reloj.

Aviso:

1. Inserte dos pilas tipo AAA en el mando a distancia.
2. Retires las baterías si no va a usar el mando por un largo periodo de tiempo.

Modo de uso

1. Cómo empezar

1>. Coloque la base de carga y conecte el adaptador,La luz en la base de carga girar sólido.

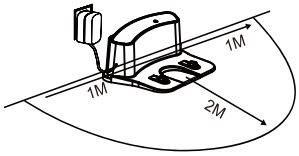

1>

Aviso: Deje la base de carga contra la pared y despeje el suelo de Obstáculos un metro a cada lado y dos metros hacia delante.

2>. Encienda el interruptor que está próximo al conector de alimentación, El panel de visualización parpadeará.

(Si no recibe órdenes en 45 segundos, el robot entrará en modo reposo.)

Nota: A. Por favor, deje siempre encendido el interruptor. Si no, no es posible hacer funcionar el robot.

B. Si el interruptor está apagado se perderá toda la programación.

Precaución: Antes de cargar el robot, por favor, asegúrate de que el interruptor está encendido o el robot no se cargará.

3>. Carga el robot de la manera indicada:

A.Enchufe a una toma de corriente.

B.Pulsa botón en el mando para hacer que el robot vuelva a la base para cargarse.

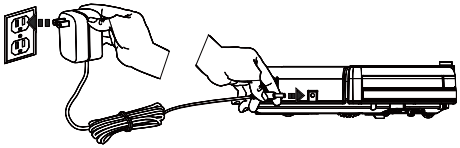
A

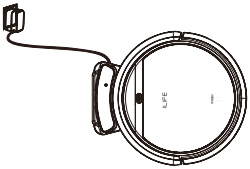

B

Para aumentar la vida de la batería:

A. Antes de usar por primera vez, deje cargando el robot toda la noche. Cuando finalice la carga, la luz alrededor del botón principal tendrá el color verde fijo.

B. En un uso normal, deje siempre el robot en la base de carga, está conectando.

C. Si no va a usar el robot durante largo tiempo, apague el interruptor, cargue completamente el robot y guárdelo en un lugar fresco y seco.

4>. Auto carga

El robot volverá automáticamente a la base de carga cundo la batería tenga poca carga.

Modo de uso

2.Puesta en marcha/Pausar/Modo reposo

Modo reposo: El robot no está funcionado, las luces alrededor del botón CLEAN están apagadas y el interruptor está encendido.

Modo selección: El robot no está funcionado, las luces alrededor del botón CLEAN parpadean.

Modo limpieza: El robot está funcionado, las luces alrededor del botón CLEAN están encendidas.

1>. Puesta en marcha

A.Asegúrese de que el interruptor está encendido.

B.Pulsa el botón CLEAN en el robot o en el mando a distancia para empezar a limpiar.

Aviso: Si el robot está en reposo, pulsa el botón CLEAN para despertarlo. Entonces, pulsa CLEAN por segunda vez, el robot empezará a limpiar automáticamente.

2>. Pausar

Pulsa el botón CLEAN en el robot o en el mando a distancia para cambiar el modo del modo limpieza al modo

Aviso: Cuando el robot está en modo pausa, pulsa CLEAN para que el robot siga limpiando.

3>. Modo reposo

Pulsa el botón CLEAN en el cuerpo principal o en el mando a distancia para cambiar el modo del modo limpieza al modo.

Aviso: Cuando el robot está en modo pausa, pulsa CLEAN para que el robot siga limpiando.

Modo de uso

3.Programación

Puedes programarlo para hacer que empiece a limpiar a una hora concreta.
Aviso: Recuerde ajustar el reloj y volver a programar el robot cuando reemplace las pilas del mando a distancia. Una vez esté la hora ajustada, funcionarán todas las programaciones configuradas.

Ajustando la hora del reloj

1.Apunta con el mando a distancia hacia el robot (asegúrate de que esté encendido)
2.Pulsa CLOCK y utiliza los botones de direcciones para ajustar la hora.
3.Pulsa CLOCK para guardar la configuración. Para cancelar la programación, apagar el robot.

Ajustando la programación

El robot comenzará a funcionar a la hora programada siempre que se encuentre encendido el botón del robot.

1. Apunta con el mando hacia el robot
2. Pulsa PLAN y usa los botones de dirección para ajustar la programación
3. Pulsa PLAN para guardar la configuración. Para cancelar la programación, apagar el robot.

Nota:
Cuando ajustes la hora o la programación, el final de la operación se confirmará con un beep emitido por el robot. Si no se oye dicho tono, la configuración no se ha realizado correctamente.

Modo de uso

4.Modo de limpieza

1>. Auto limpieza

El robot limpiará la habitación automáticamente y ajustará a limpieza a la situación.

Nota:

Pulsa el botón CLEAN en el robot o en el mando a distancia para empezar la auto limpieza.

2>. Limpieza de mancha

A. Pulsar Spot en el mando a distancia hacia el robot cuando el robot esté funcionando. El robot girará en un circulo y se activará el modo de limpieza automática después de finalizar el Spot Clean.

B. Pulsar Spot en el mando a distancia hacia el robot cuando el robot esté en modo seleccionado y el robot girará en un circulo. El robot se convertirá en el modo seleccionado después de finalizar Spot Clean.

3>. Limpieza de bordes

Coloca el robot cerca de un borde (pared) y pulsa EDGE en el mando para empezar la limpieza de bordes.

Nota:

La limpieza de bordes se parará automáticamente cuando el robot no detecte más bordes. Puedes parar este modo después de limpiar la zona y volverá al modo de selección.

Mantenimiento

1. Limpieza de los cepillos laterales

Limpie los cepillos laterales cuando estén sucios y sustitúyalos cuando estén dañados.

Nota: Antes de remplazar los cepillos laterales, compruebe las letras “L” –“R” coinciden en los cepillos y en la parte inferior del robot.

2. Limpieza de la caja de basura y el filtro

Limpie y vacíe la bolsa de basura después de cada uso. Pasos en la siguiente figura.

Nota:
* Después de sacar la bolsa, compruebe si hay algún elemento extraño y límpielo.
* Limpiar el Filtro cada 15-30 días de uso, y remplácelo cada 6 meses máximo.
* Inserte el Filtro y el filtro principal cuando estén secos.
* Los Filtros y principal) pueden ser sustituidos si es necesario.

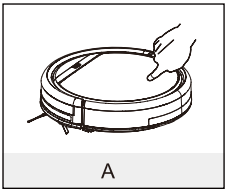
A

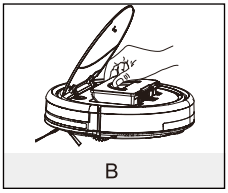
B

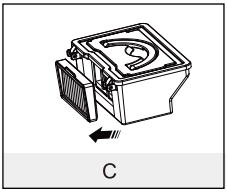
C

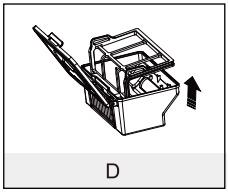
D

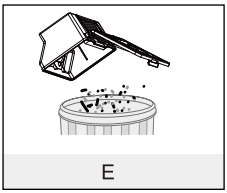
E

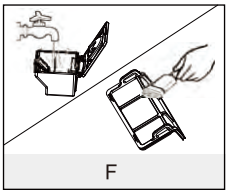
F

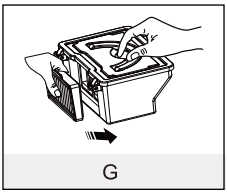
G

3.Limpieza los sensores de desnivel y los pins de auto carga.

Limpie ligeramente la ventana del sensor y los pins de auto carga con un paño suave y seco.

Nota: Los puntos de conexión de carga en la base se deben limpiar si están sucios.

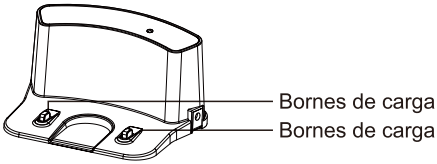

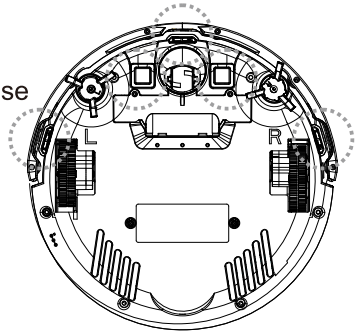

4. Limpieza de la rueda frontal

Cuando hay un cuerpo extraño en la rueda delantera, afectará el desempeño en la limpieza; por favor, limpiarla de la siguiente manera:

(1) levante la rueda en forma vertical, y límpiela. Por favor revise si ha sacado la junta.
(2) Debe cerciorarse que, después de haber limpiado la rueda delantera, la junta haya quedado bien instalada.

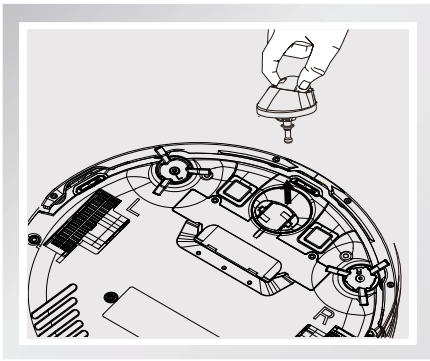

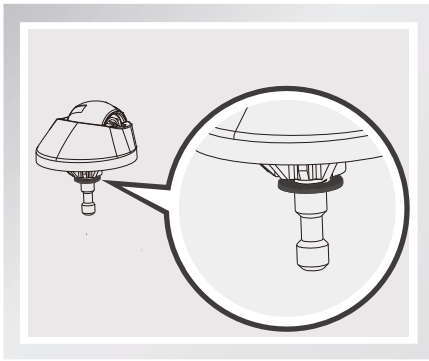

Resolución de problemas

1.Códigos de error

Cuando el robot se encuentre con algún problema rutinario, te lo hará saber mediante “beeps”.

- Tono corto.

N.	Tono	Motivo	Solución
01	●	Ruedas o cepillos laterales no funcionan	Compruebe las ruedas
02	● ●	Fallo en el sensor de desnivel o el parachoques	Limpie el sensor de desnivel y sacuda suavemente el parachoques, compruebe si hay cuerpos extraños
03	● ● ●	El cuerpo principal se atasca	Mueva el cuerpo principal y vuelva a empezar

Nota: Si las soluciones anteriores fallan, por favor, realice una de las siguientes acciones.
1.Reinicia el robot apagando y encendiendo el interruptor principal.
Si el reinicio no funciona, por favor, envía el robot al vendedor para arreglarlo.

Solución de Problemas

2. Página de Errores

Por favor use esta tabla para solucionar los problemas comunes cuando opere el V5s.

Apariencia del Error	Causa Probable	Solución
Circula en el lugar	La rueda lateral del robot V5s Pro está atorada	Limpie las ruedas laterales del robot V5s Pro de pelo y escombros. Empújelas hacia dentro y hacia afuera para confirman que ambas giran libremente. Inicie el robot V5s Pro en una nueva ubicación.
Sigue Retrocediendo	El sensor de nivelación está roto o sucio.	Inspeccione y limpie los sensores de desnivel del robot V5s Pro con un paño seco.
Golpea un obstáculo continuamente	El parachoques está comprimido	Limpiar el sensor del parachoques, golpee enérgicamente el tope del robot V5s Pro de 10-20 veces para quitar cualquier residuo que pueda estar atrapado bajo el tope o afloje el tornillo del de este.
Trabaja poco tiempo	El almacenamiento de la batería se debilita. No se carga completamente.	Reemplace la batería. Recargar el robot.
La luz "Limpiar" está apagada cuando de carga	Algo como el pelo de la mascota se metió en el bolsillo de carga. La batería del robot no está conectada.	Limpie el bolsillo y compruebe la conexión entre el cargador y la batería.
Se succionan pocos desechos	El Filtro está sucio o húmedo por el agua.	Limpie el Filtro o cámbielo
Escupe la basura	La caja de polvo está llena	Vaciar la caja de la basura.

Nota: Si todas las soluciones anteriores no funcionan, por favor tome las acciones a continuación:

❶ Reinicie el robot al girar otra vez el interruptor de alimentación.

❷ Si el reinicio no funciona, por favor, póngase en contacto con el servicio al cliente.

Especificaciones del producto

Clasificación	Característica	Detalle
Especificaciones mecánicas	Diámetro	300mm
	Altura	81mm
	Peso	2.2kg
Especificaciones eléctricas	Especificaciones batería	Li-ion
	Potencia	22W
Especificaciones de limpieza	Capacidad bolsa	0.3 L
	Tipo de carga	Auto Carga /Carga Manual
	Modo de limpieza	Auto, Mancha, Borde, Diaria, Programada
	Tiempo de carga	< 300 mins
	Tiempo de limpieza	> 90 mins
Tipo de botón en el cuerpo principal		Botón mecánico

Observación: La temperatura de almacenamiento de este producto es desde -10º C a 40º C.

Anexo-Manual de Instrucciones

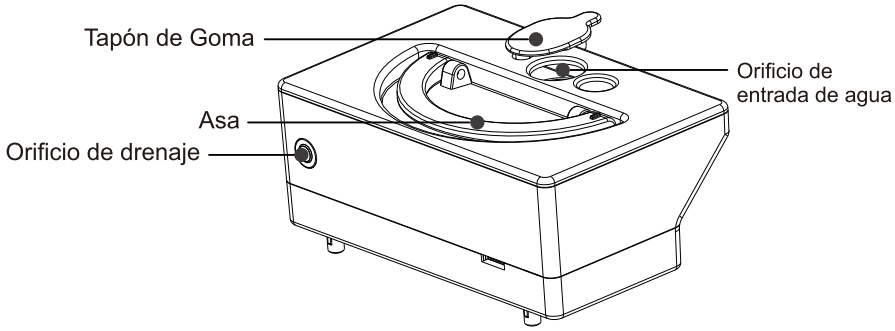

1. La limpieza en seco se realiza con el contendor de basura, y la limpieza en húmedo se realiza con el depósito de agua.
2. El soporte para fregona con fregona debe estar en el robot cuando se usa el depósito de agua.
3. Vertido del agua en el depósito de agua.
4. Abrir la tapa del robot y colocar el depósito de agua en la estructura, el orificio de drenaje del depósito de agua deberá estar alineado con el orificio de drenaje en la estructura del robot.
5. Cerrar la tapa del robot, pulsar el botón LIMPIAR para iniciar la limpieza en húmedo. No existe función de aspiración durante la limpieza en húmedo.
6. Se sugiere realizar la succión (limpieza en seco) antes de realizar la limpieza en húmedo para un mejor resultado de limpieza.
7. El agua en el depósito de agua fluye hacia afuera automáticamente, así que queda prohibido dejar agua estanca del depósito de agua tanto en el interior como el exterior del robot. Esto hará que el agua se derrame por el suelo.
8. Retirar el depósito de agua cuando se cargue el robot aspirador.